NEXUS

BOOK

INSPIRACIÓN

Con la naturaleza como primer elemento de inspiración, se usan de referencia animales y plantas de una belleza exuberante y se toman de ellos las ideas de color, texturas y materiales. La colección se complementará con un segundo elemento inspirador, se obtienen así las estructuras para los diseños a partir de las arquitecturas deconstructivista y minimalista.

El deconstructivismo como movimiento arquitectónico se caracteriza por la fragmentación, el proceso de diseño no lineal, el interés por la manipulación de las idea de las superficie, estructuras y apariencia, que se emplean para distorsionar y dislocar la estructura, mientras que el minimalismo, en su ámbito más general, es la tendencia a reducir a lo esencial, a despojar de elementos sobrantes. Es también la concepción de simplificar todo a lo mínimo.

La colección muestra así un punto de unión entre lo orgánico y fabricado. Es el nexo entre lo natural y lo artificial.

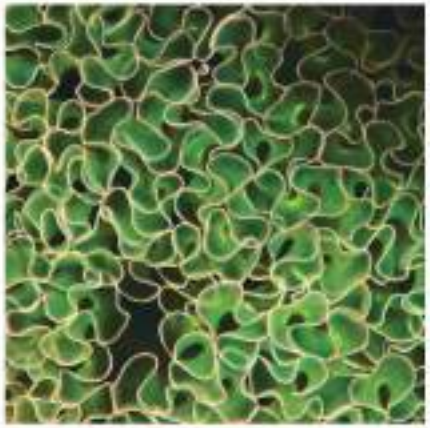

CARTA DE COLOR

MONOCROMOS	MARRONES	AZULES	VERDES	AMARILLOS	ROSAS
PANTONE® 19-4006 TPX Caviar	PANTONE® 16-1020 TPX Dark Earth	PANTONE® 19-4125 TPX Majolica Blue	PANTONE® 17-6319 TPX Kashmir	PANTONE® 14-0848 TPX Mimosa	PANTONE® 14-2311 TPX Prism Pink
PANTONE® 11-0601 TPX Bright White	PANTONE® 16-0924 TPX Croissant	PANTONE® 16-4530 TPX Aquarius	PANTONE® 15-0538 TPX Green Oasis		

CARTA DE MATERIALES

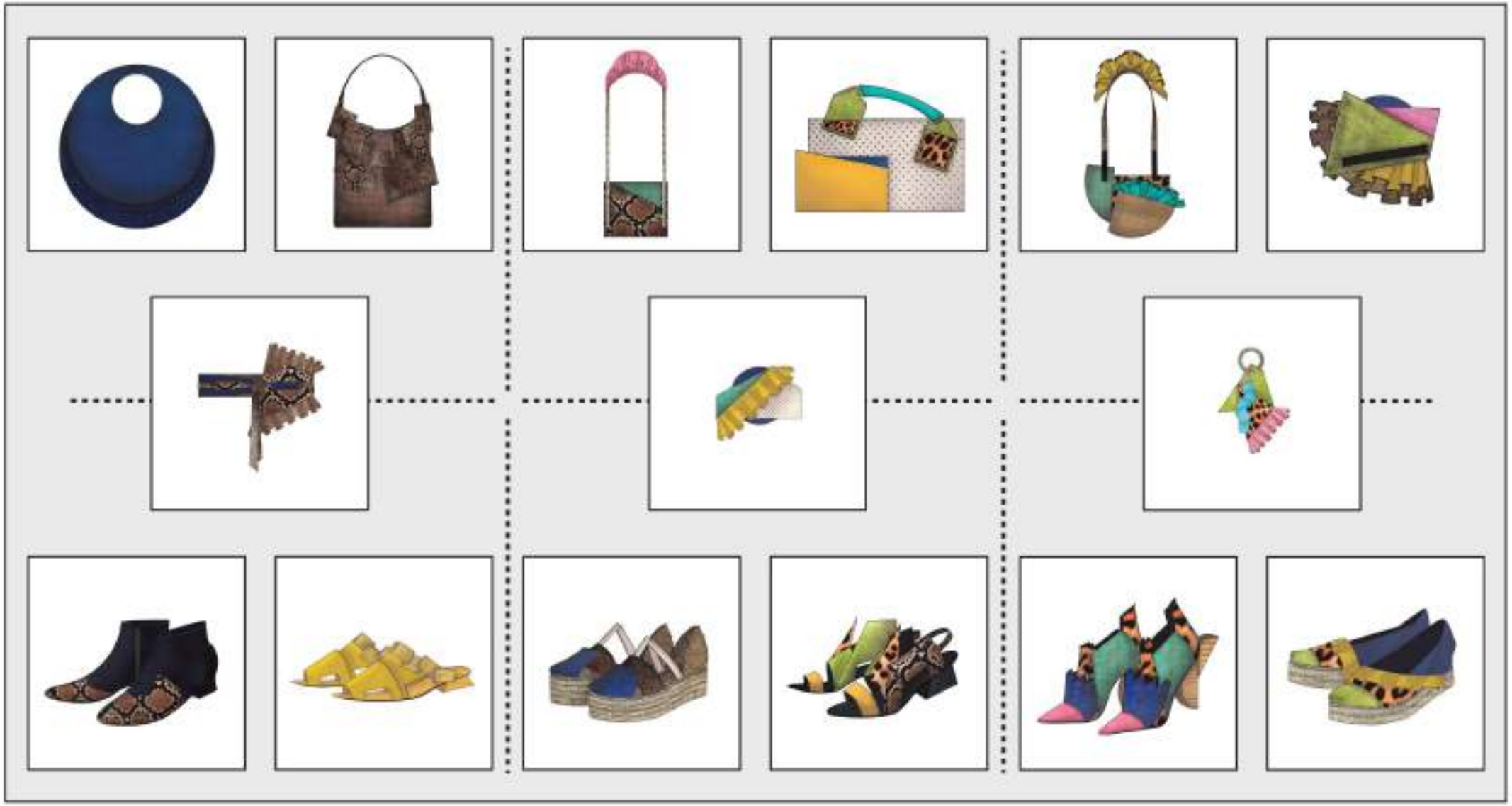

PLANNING COLECCIÓN

MODELO: BOLSO BASICO 01

REFERENCIA: RMPFMFTB001

VISTA TRES CUARTOS

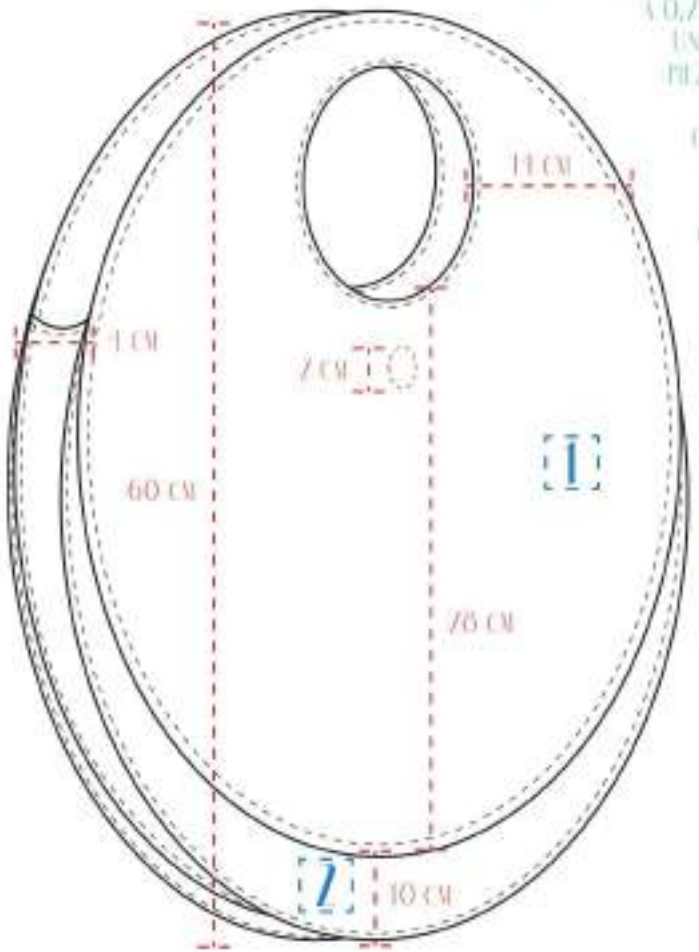

PIEZAS AL CORTE Y PINTADAS AL TONO CON UNA COSTURA VISTA A 0,7 CM DEL BORDE. UNIÓN DE LAS DOS PIEZAS DEL CUERPO MEDIANTE COSTURA SIMPLE. PIEZA LATERAL UNIDA MEDIANTE COSTURA SIMPLE HACIA EL INTERIOR. FORRO DE PIEL DE BECERRO A TONO.

COMBINACIÓN DE MATERIALES ANTE Y YUTE.

VISTA PERFIL

CIERRE MEDIANTE IMÁN REDONDO INTERIOR DE DOS CENTÍMETROS DE DIÁMETRO.

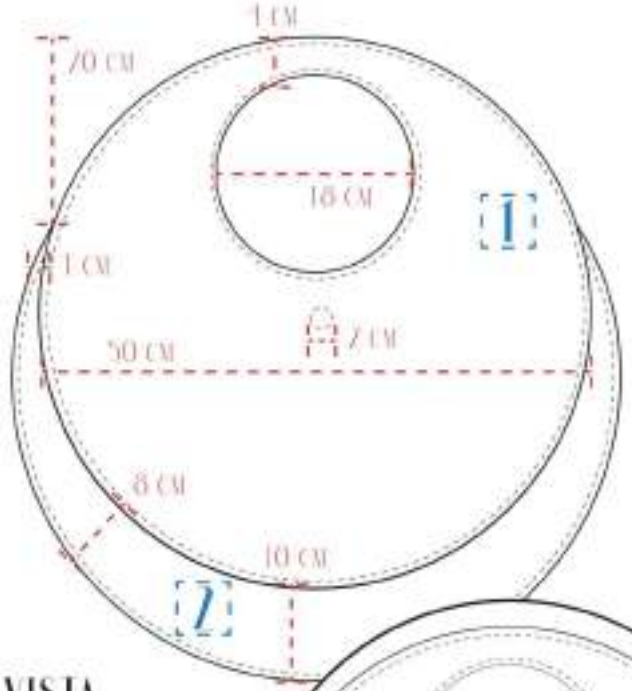

VISTA ESPALDA

VISTA INTERIOR ESPALDA

BOLSILLO INTERIOR OCULTO EN EL FORRO CON CREMALLERA Y TIRADOR DE PIEL Y PLACA GRABADA CON LOGO. AMBOS EN UNA PIEZA DE LA MISMA PIEL EXTERIOR, CENTRADAS EN EL ANCHO DEL CUERPO.

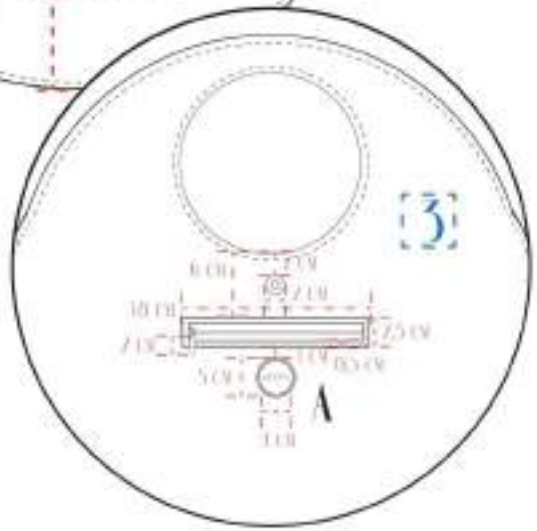

MODELO: BOLSO BASICO 01

REFERENCIA: RMPFMFTBOO1

DETALLE ABERTURA

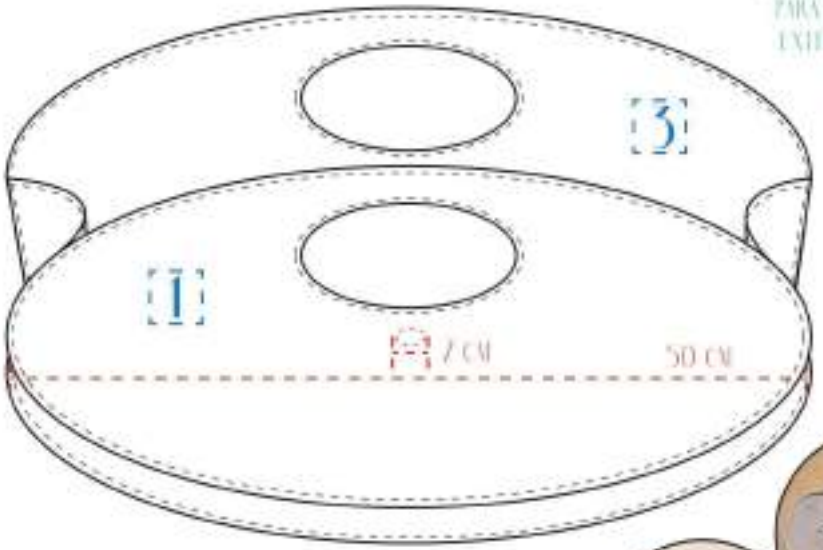

COSTURA SIMPLE EN LA BOCA DEL BOLSO PARA UNIR MATERIAL EXTERIOR Y FORRO, CON UN DOBLADILLO HACIA EL INTERIOR A DE 0,2 CM.

PIEZAS REFORZADAS CON CURSOR PARA APORTAR RIGIDEZ.

VISTA BASE

MATERIALES EXTERIORES

	DESCRIPCIÓN	REFERENCIA	COLOR	
1	PIEL ACABADO ANTE	RMPFMOO1ME	19-4125 TPX MODULICA BLUE	
2	TEJIDO NATURAL DE YUTE	RMPFMOO2ME	19-4125 TPX MODULICA BLUE	

MATERIALES INTERIORES

	DESCRIPCIÓN	REFERENCIA	COLOR	
3	FORRO PIEL DE BECERRO	RMPFMOO3MI	19-4125 TPX MODULICA BLUE	

FORNITURAS*

*ANEXO FORNITURAS

	DESCRIPCIÓN	REFERENCIA	COLOR	
A	PLACA CON NOMBRE GRABADO DE 4 CM	RMPFMOO1FO	METALICO PLATA	
B	IMAN REDONDO 2 CM DE DIAMETRO	RMPFMOO2FO	METALICO PLATA	
C	CREMALLERA DE LATON A TONO DE 5MM	RMPFMOO3FO	METALICO PLATA	
D	TIRADOR DE LA PIEL EXTERIOR DE 2 CM	RMPFMOO4FO	19-4125 TPX MODULICA BLUE	

*MEDIDAS *MATERIALES *ACABADOS

MODELO: BOLSO BASICO 02

REFERENCIA: RMPEMFTB002

VISTA TRES CUARTOS

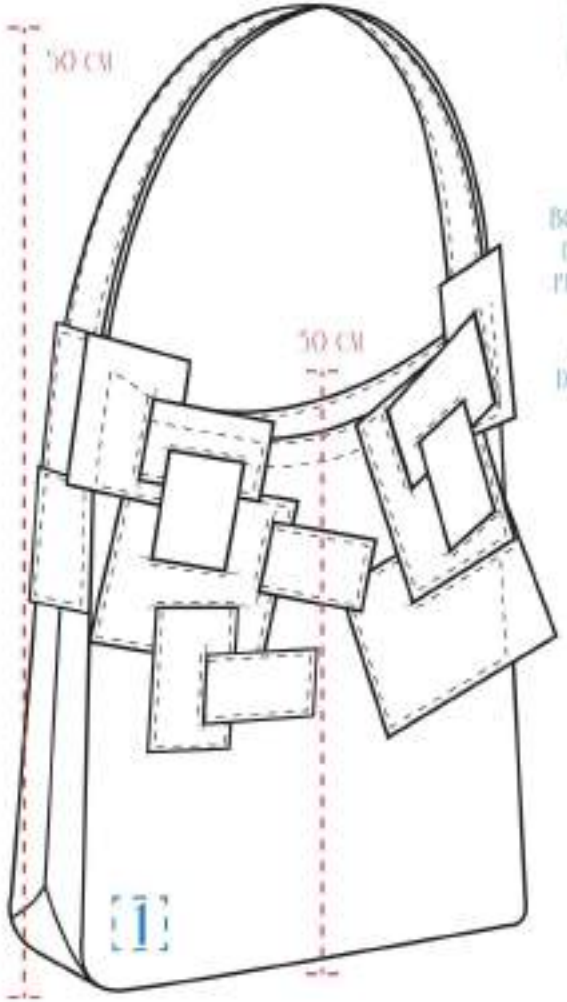

LAS DIFERENTES PIEZAS DE ADORNO, SE INTRODUCEN UNAS DENTRO DE OTRAS Y SE UNEN ENTRE SÍ, Y AL CUERPO DEL BOLSO, MEDIANTE COSTURA SIMPLE, SIGUIENDO EL PATRÓN MOSTRADO EN ESTA FICHA TÉCNICA.

BOLSO CON CUERPO DE YUTE Y ASA DE PIEL DE SERPIENTE. EL CUERPO ES ADORNADO CON DIFERENTES PIEZAS DE PIEL DE SERPIENTE Y CUERO ENVEJECIDO.

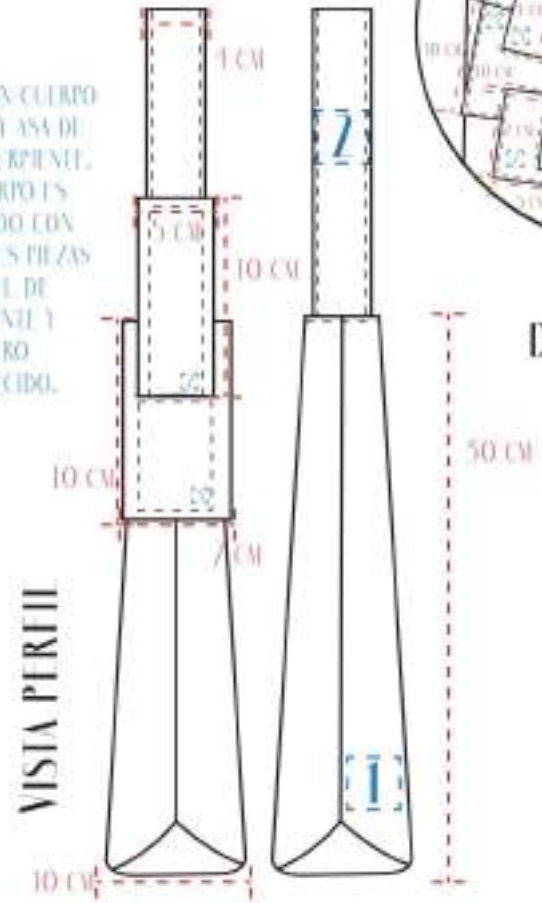

VISTA PERFIL

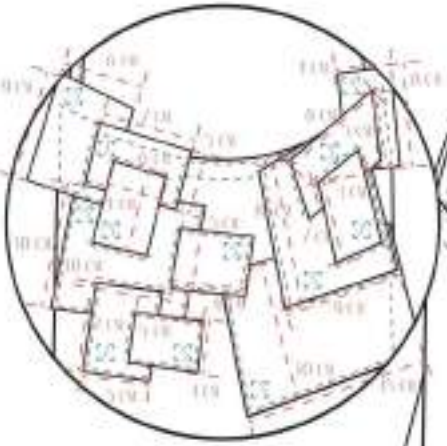

DETALLE DELANTERO

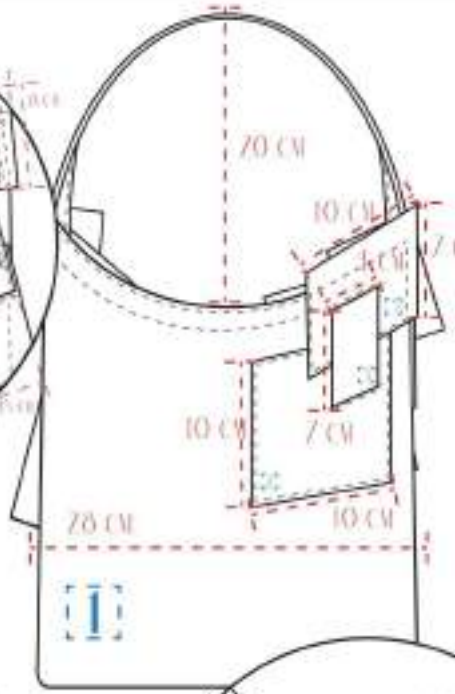

VISTA ESPALDA

VISTA INTERIOR ESPALDA

BOLSILLO INTERIOR OCULTO EN EL FORRO CON CREMALLERA Y TIRADOR DE PIEL Y PLACA GRABADA CON LOGO. AMBOS EN UNA PIEZA DE LA MISMA PIEL EXTERIOR, CENTRADAS EN EL ANCHO DEL CUERPO.

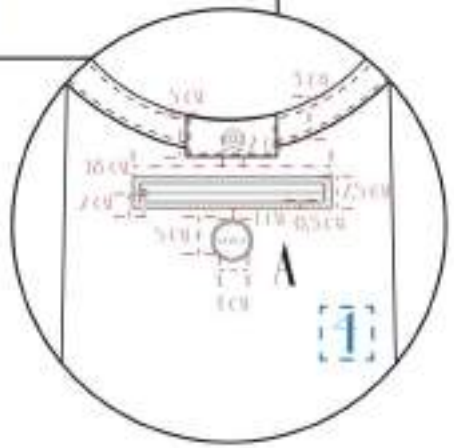

MODELO: BOLSO BASICO 02

REFERENCIA: RMPEMFTBOO2

DETALLE ABERTURA

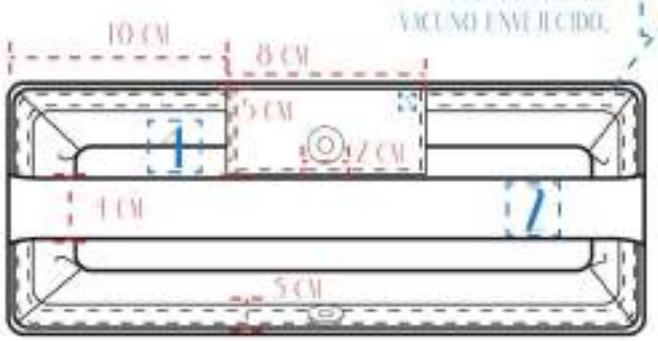

ESTRUCTURA EN TEJIDO DE YUTE COSIDO Y VUELTO. FORRO DE PIEL DE BECERRO COSIDO Y VUELTO. ASA DE PIEL DE SERPIENTE AL CORTE Y PINTADA Y UNIDA MEDIANTE COSTURA SIMPLE EN LOS LATERALES DEL BOLSO. QUEDA UNIDA AL BOLSO ENTRE EL MATERIAL EXTERIOR, Y LA VISTA. CIERRE MEDIANTE IMAN EN UNA TAPETA DE PIEL ENVEJECIDA AL CORTE Y PINTADA QUE QUEDA UNIDA CON COSTURA SIMPLE ENTRE EL MATERIAL EXTERIOR Y EL BOLSO.

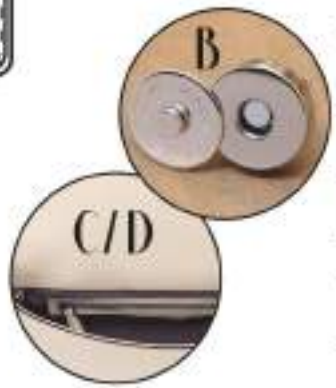

VISTA BASE

FORRO DE PIEL DE BECERRO A TONO EN EL INTERIOR.

MATERIALES EXTERIORES

	DESCRIPCIÓN	REFERENCIA	COLOR	
1	TEJIDO NATURAL DE YUTE	RMPEMOO2ME	16-10/0 TPX DARK CHOCO	
2	PIEL DE VACUNO GRABADO SERPIENTE	RMPEMOO3ME	GRABADO SERPIENTE	
3	PIEL DE VACUNO EFECTO ENVEJECIDO	RMPEMOO4ME	16-10/0 TPX DARK CHOCO	

MATERIALES INTERIORES

	DESCRIPCIÓN	REFERENCIA	COLOR	
4	FORRO PIEL DE BECERRO	RMPEMOO1MI	16-10/0 TPX DARK CHOCO	

FORNITURAS*

*ANEXO FORNITURAS

	DESCRIPCIÓN	REFERENCIA	COLOR	
A	PLACA CON NOMBRE GRABADO DE 4 CM	RMPEMOO1FO	METALICO PLATA	
B	IMAN REDONDO 2 CM DE DIAMETRO	RMPEMOO2FO	METALICO PLATA	
C	CREMALLERA DE LATON A TONO DE 5MM	RMPEMOO3FO	METALICO PLATA	
D	TIRADOR DE LA PIEL EXTERIOR DE 2 CM	RMPEMOO4FO	GRABADO SERPIENTE	

*MEDIDAS *MATERIALES *ACABADOS

MODELO: BOLSO MODA 01

REFERENCIA: RMPFMFTB003

VISTA TRES CUARTOS

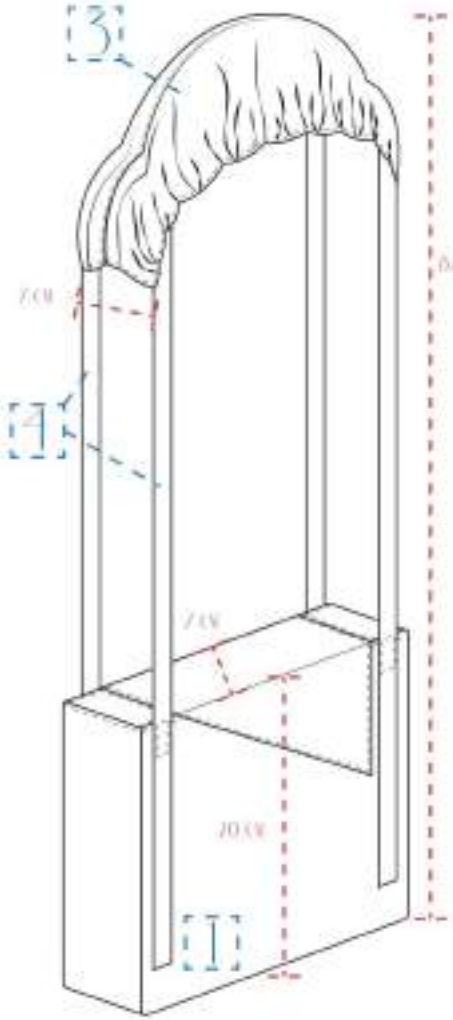

LA PARTE SUPERIOR DEL ASA, LA PARTE QUE APOYA SOBRE EL HOMBRO, VA FORRADA POR UNA PIEZA DE YUTE FRUNCIDO. LA PIEZA SIGUE LA CURVA DEL HOMBRO Y LAS TIRAS QUE FORMAN LAS ASAS QUEDAN UNIDAS A ELLA, EN EL INTERIOR, MEDIANTE COSTURA SIMPLE.

VISTA PERFIL

BOLSO BANDOLERA DE PIEL DE VACUNO GRABADO SERPIENTE, SOLAPA Y HOMBRERA DE YUTE NATURAL Y ASAS DE CUERO PERFORADO.

VISTA ESPALDA

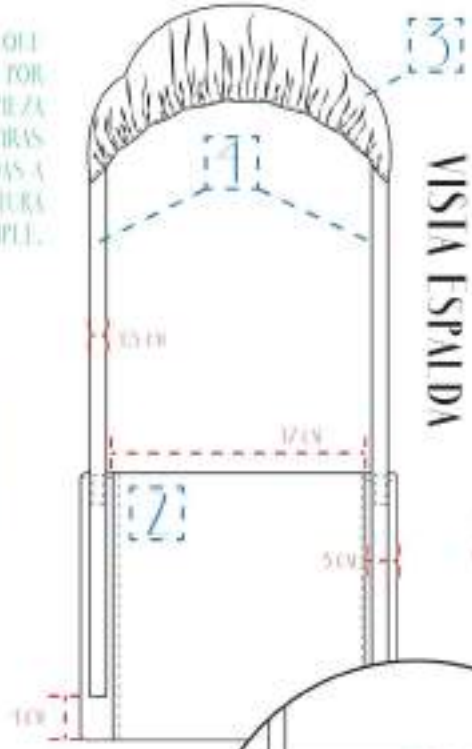

LARGO ASAS TOTAL APROXIMADA: 60 CM

MONTADO COSIDO Y VUELTO. REFORZADO CON ENTRETELA PARA APORTAR RIGIDEZ Y CONSEGUIR LA FORMA CUADRADA. SOLAPA UNIDA A LA ESPALDA CON COSTURA SIMPLE A 0,2 CM DEL BORDE CON UN DOBLADILLO HACIA EL INTERIOR DE 0,5 CM. CIERRE DE LA SOLAPA MEDIANTE IMÁN. CIERRE DEL BOLSO MEDIANTE CREMALLERA METÁLICA DE 1 CM Y TIRADOR FORRADO DE LA PIEL EXTERIOR.

VISTA INTERIOR ESPALDA

BOLSILLO INTERIOR OCULTO EN EL FORRO CON CREMALLERA Y TIRADOR DE PIEL Y PLACA GRABADA CON LOGO. AMBOS EN UNA PIEZA DE LA MISMA PIEL EXTERIOR, CENTRADAS EN EL ANCHO DEL CUERPO.

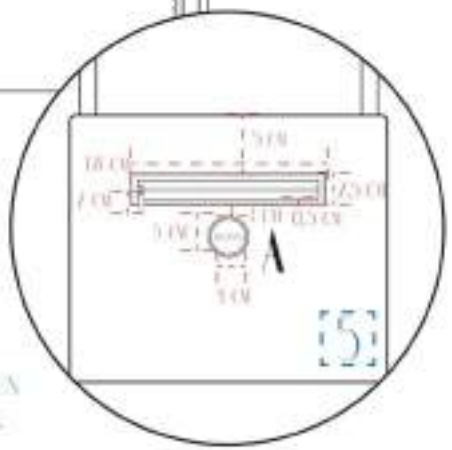

MODELO: BOLSO MODA 01

REFERENCIA: RMPEMFTB003

DETALLE ABERTURA

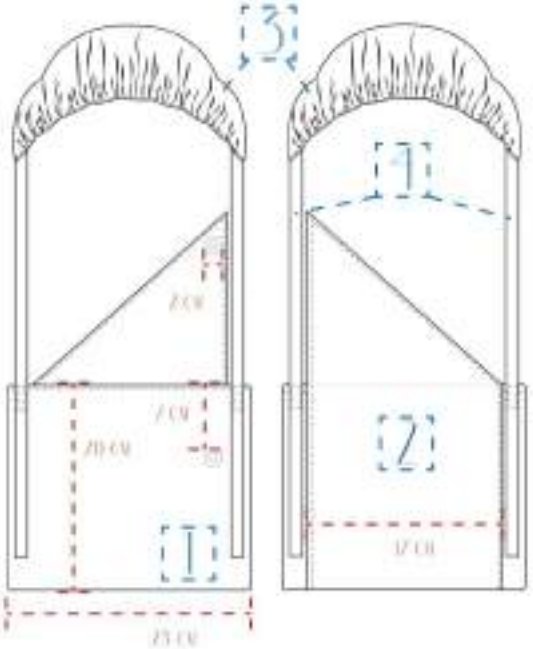

CIERRE MEDIANTE IMAN CON LA SOLAPA Y CREMALLERA DE CARRO 1 CM EN LA BOCA DEL BOLSO.

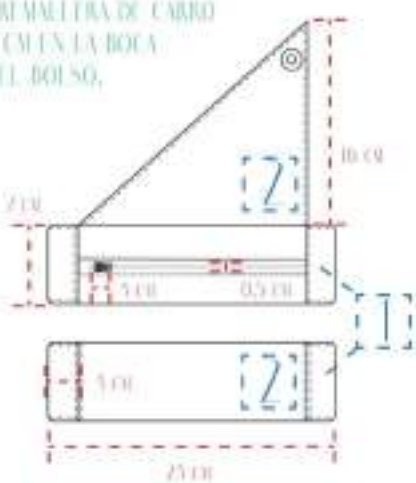

VISTA BASE

MATERIALES EXTERIORES

	DESCRIPCIÓN	REFERENCIA	COLOR	
1	PIEL DE VACUNO GRABADO SERPIENTE	RMPEMOO5ME	GRABADO SERPIENTE	
2	TEJIDO NATURAL DE YUTE	RMPEMOO2ME	17-6319 TPX KAMBIRE	
3	TEJIDO NATURAL DE YUTE	RMPEMOO2ME	11-2311 TPX PRISM PINK	
4	PIEL DE VACUNO PERFORADO	RMPEMOO5ME	11-0601 TPX BRIGHT WHITE	

MATERIALES INTERIORES

	DESCRIPCIÓN	REFERENCIA	COLOR	
5	FORRO PIEL DE BECERRO	RMPEMOO7MI	19-1020 TPX DARK CHOCO	

FORNITURAS*

*ANEXO FORNITURAS

	DESCRIPCIÓN	REFERENCIA	COLOR	
A	PLACA CON NOMBRE GRABADO DE 4 CM	RMPEMOO1FO	METALICO PLATA	
B	IMAN REDONDO 2 CM DE DIAMETRO	RMPEMOO2FO	METALICO PLATA	
C	CREMALLERA DE LATON A TONO DE 5MM	RMPEMOO5FO	METALICO PLATA	
D	TIRADOR DE LA PIEL EXTERIOR DE 2 CM	RMPEMOO4FO	GRABADO SERPIENTE	
E	CREMALLERA DE LATON A TONO DE 5MM	RMPEMOO5FO	METALICO PLATA	
F	TIRADOR LATÓN CON LOGO DE 5 CM	RMPEMOO6FO	GRABADO SERPIENTE	

*MEDIDAS *MATERIALES *ACABADOS

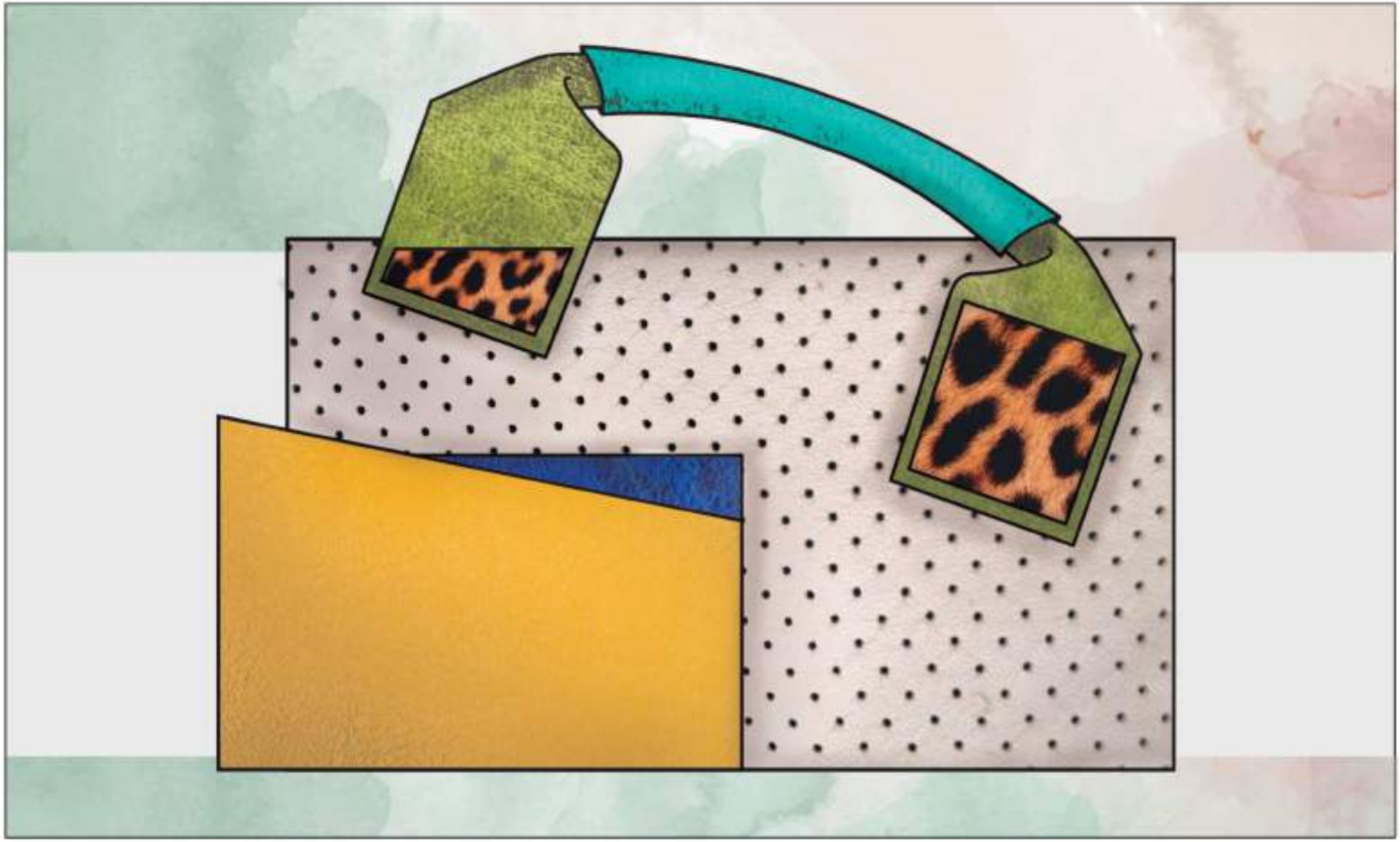

MODELO: BOLSO MODA 07

REFERENCIA: RMPFMFTB004

VISTA TRES CUARTOS

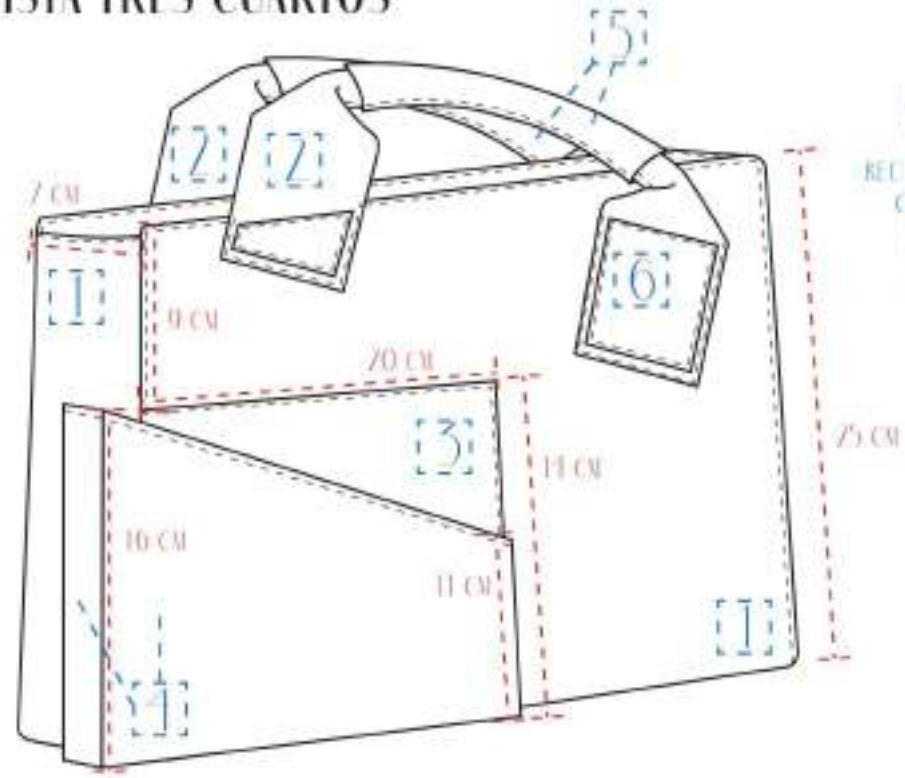

Bolso de mano de tamaño grande, con forma rígida rectangular, en cuero perforado con asas asimétricas en piel de vaca y ante y bolsillo exterior también de piel de vaca.

VISTA ESPALDA

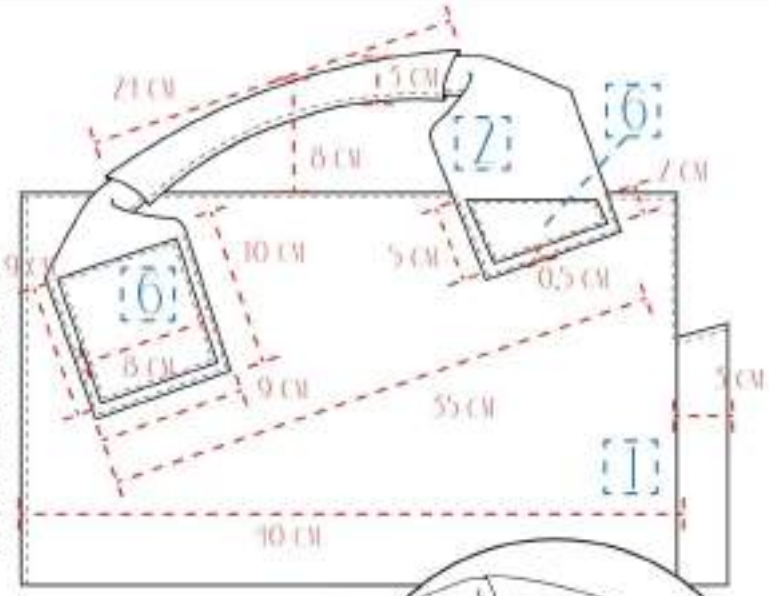

VISTA PERFIL

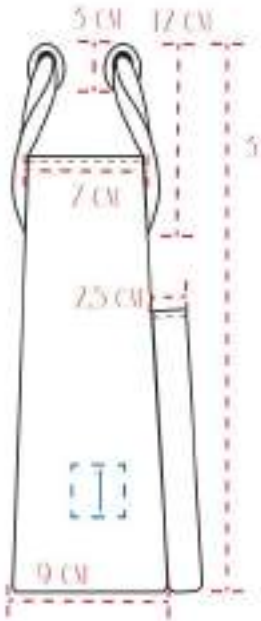

VISTA INTERIOR ESPALDA

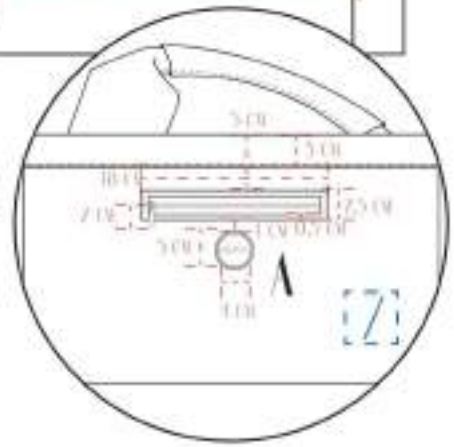

Bolsillo interior oculto en el forro con cremallera y tirador de piel y placa grabada con logo. Ambos en una pieza de la misma piel exterior, centradas en el ancho del cuerpo.

Piezas al corte y pintadas al tono con una costura vista a 0,7 cm del borde. Pieza lateral unida mediante costura simple hacia el interior.
Pieza de piel al corte y pintada situada mediante costura simple en la parte derecha e interior del cuerpo. Sobre ella bolsillo rígido en piel de vacuno unido mediante costura simple cuya construcción es cosido y vuelto.
Cierre del bolso mediante imán y del bolsillo mediante cremallera. Todo el bolso reforzado con cuerson para aportar rigidez.

MODELO: BOLSO MODA 02

REFERENCIA: RMPFMFTB001

DETALLE ABERTURA

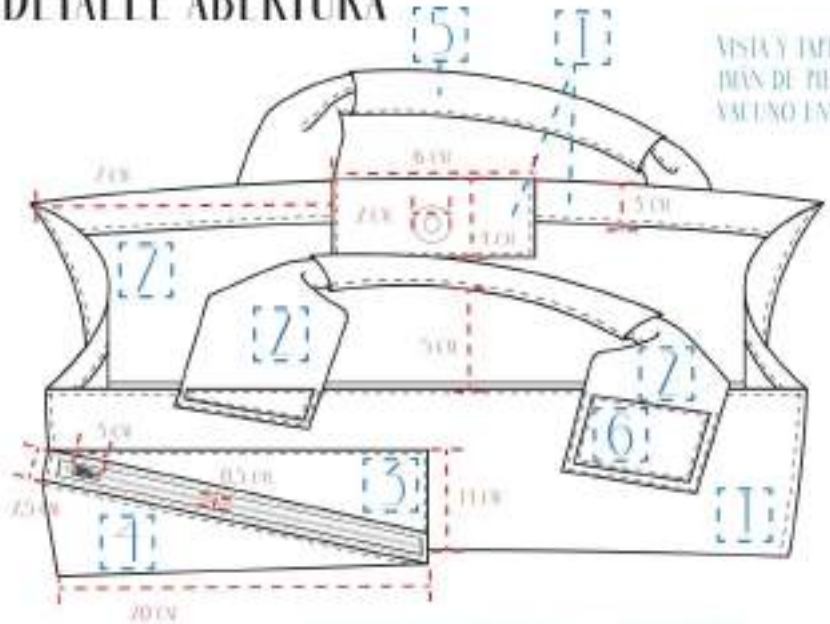

VISTA Y TAPETA PORTA IMÁN DE PIEL DE VACUNO ENVEJECIDO.

ASAS AL CORTE Y PINTADAS AL TONO. CORTE CUADRADO CON DOS PIEZAS SUPERPUESTAS AL CORTE. UNIDOS AL CUERPO DEL BOLSO MEDIANTE COSTURA SIMPLE. FORMA TUBULAR EN LA PARTE SUPERIOR CON COSTURA SIMPLE Y UNA SEGUNDA PIEZA TUBULAR QUE LA RECUBRE.

VISTA BASE

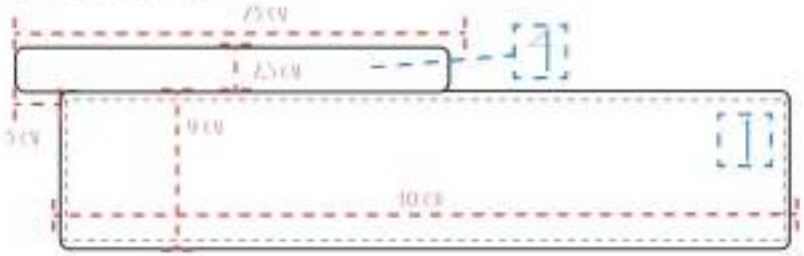

MATERIALES EXTERIORES

	DESCRIPCIÓN	REFERENCIA	COLOR
1	PIEL DE VACUNO PERFORADO	RMPFM005ME	11-0601 TPX BRIGHT WHITE
2	PIEL DE VACUNO	RMPFM006ME	15-0538 TPX GREEN OASIS
3	PIEL DE VACUNO	RMPFM006ME	19-4125 TPX MERCURY BLUE
4	PIEL DE VACUNO	RMPFM006ME	11-0818 TPX MIMOSA
5	PIEL ACABADO ANTE	RMPFM001ME	16-4530 TPX AQUARIUS
6	PIEL DE VACUNO PINTADO LEOPARDO	RMPFM007ME	PINTADO LEOPARDO

MATERIALES INTERIORES

	DESCRIPCIÓN	REFERENCIA	COLOR
7	FORRO PIEL DE BECERRO	RMPFM001MI	11-0601 TPX BRIGHT WHITE

FORNITURAS*

*ANEXO FORNITURAS

	DESCRIPCIÓN	REFERENCIA	COLOR
A	PLACA CON NOMBRE GRABADO DE 4 CM	RMPFM001FO	METALICO PLATA
B	IMÁN REDONDO 2 CM DE DIAMETRO	RMPFM002FO	METALICO PLATA
C	CREMALLERA DE LATON A TONO DE 5MM	RMPFM005FO	METALICO PLATA
D	TIRADOR DE LA PIEL EXTERIOR DE 2 CM	RMPFM004FO	11-0601 TPX BRIGHT WHITE
E	CREMALLERA DE LATON A TONO DE 5MM	RMPFM005FO	METALICO PLATA
F	TIRADOR LATÓN CON LOGO DE 5 CM	RMPFM006FO	11-0818 TPX MIMOSA

*MEDIDAS *MATERIALES *ACABADOS

MODELO: BOLSO TENDENCIA 01

REFERENCIA: RMPEMFTB005

VISTA TRES CUARTOS

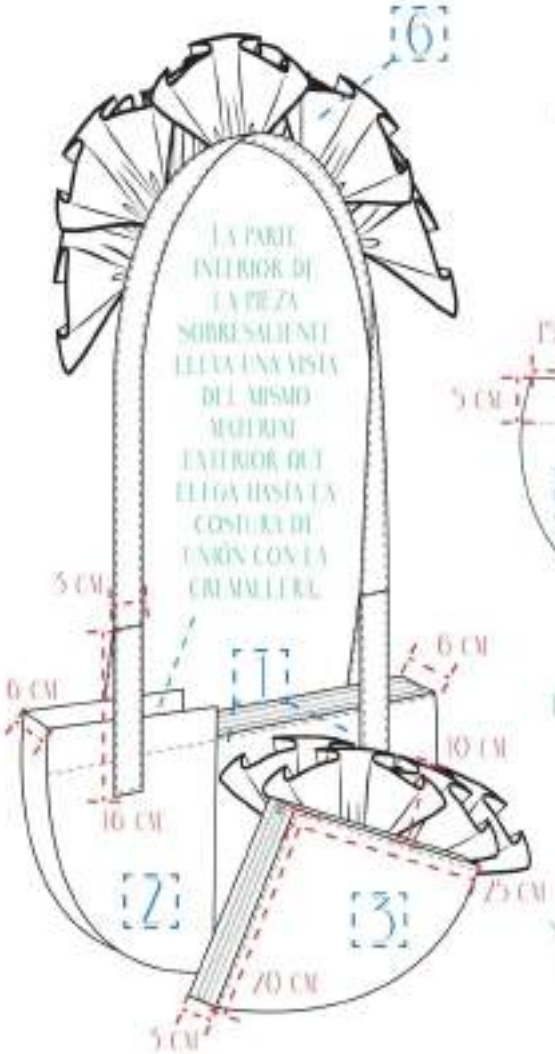

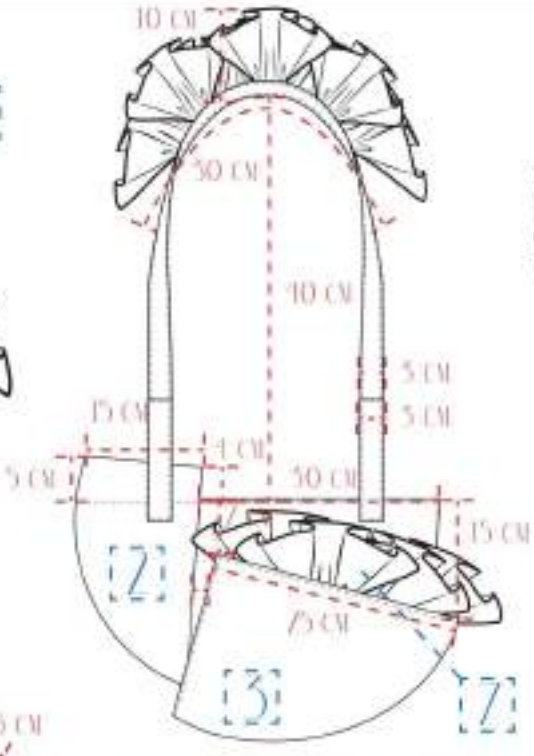

BOLSO CON FORMA DE SEMICÍRCULO FORMADO POR DOS PARTES DISTINTAS. LA PRIMERA, SE COMPONE DE DOS PIEZAS UNIDAS ENTRE SÍ CON COSTURA SIMPLE. CIERRE CON CREMALLERA. LA SEGUNDA SE SUPERPONE EN LA PARTE DELANTERA. TAMBIÉN CIERRE CON CREMALLERA.

VISTA PERFIL

VISTA INTERIOR ESPALDA

LARGO ASAS TOTAL APROXIMADA: 100 CM

PIEZAS 2 Y 5 CON UNA VISTA HACIA EL INTERIOR, COSIDO A VELCRO, CUERSÓN PARA APORTAR RIGIDEZ. LATERALES Y PIEZA 1 AL CORTE, VOLANTES AL CORTE.

VOLANTES DELANTE UNIDOS AL CUERPO CON COSTURA SIMPLE ENTRE LAS DOS PIEZAS, SIGUIENDO LA LÍNEA DE LA PIEZA SUPERPUESTA.

BOLSILLO INTERIOR OCULTO EN EL FORRO CON CREMALLERA Y TIRADOR DE PIEL Y PLACA GRABADA CON LOGO. AMBOS EN UNA PIEZA DE LA MISMA PIEL EXTERIOR, CENTRADAS EN EL ANCHO DEL CUERPO.

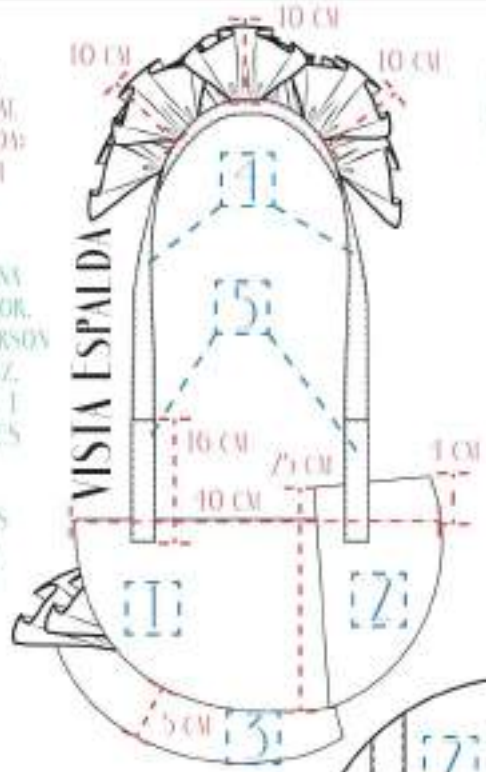

VISTA ESPALDA

ASA DE PIEL DE VACUNO ENVEJECIDO. DOS PIEZAS SUPERPUESTAS CON UNA ABERTURA EN LA PARTE DE LA HOMBRERA PARA INTRODUCIR EL CANTO DE LOS VOLANTES. VOLANTES COSIDOS CON COSTURA SIMPLE.

CUATRO PIEZAS DE LA MISMA PIEL QUE LAS ASAS PARA UNIRLAS AL CUERPO DEL BOLSO MEDIANTE COSTURA SIMPLE.

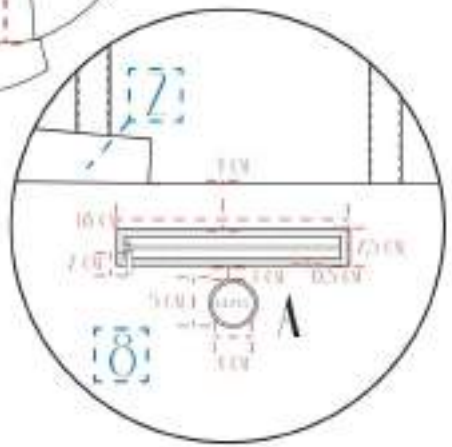

MODELO: BOLSO TENDENCIA 01

REFERENCIA: RMPEMFTB005

DETALLE ABERTURA

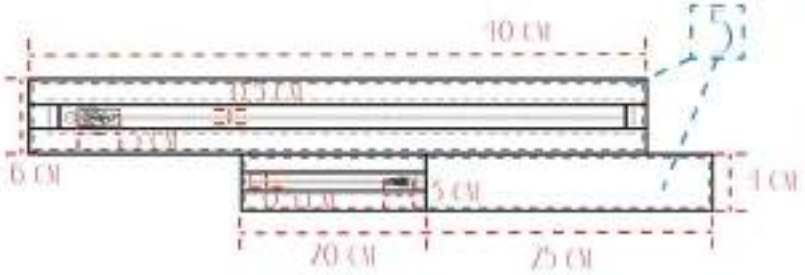

ABERTURA DE LAS DOS PIEZAS MEDIANTE CREMALLERA DE 0,5 CM DE CARRO Y TIRADOR DE LA MISMA PIEL EXTERIOR.

LA PIEZA PRINCIPAL SE DIVIDE EN TEJIDO NATURAL DE YUTE EN COLOR VERDE Y PIEL DE VACUNO PINTADO LEOPARDO.
LA SEGUNDA PIEZA ES DE TEJIDO DE YUTE COLOR NATURAL, AMBAS CON LOS LATERALES DE PIEL DE VACUNO EN COLOR NEGRO.
VOLANTES DE ANTE EN LA PARTE SUPERIOR DEL ASA Y ENTRE LAS DOS PIEZAS QUE FORMAN EL BOLSO.

VISTA BASE

PIEZAS REFORZADAS CON CUERSIÓN PARA AFORTAR RIGIDEZ.

MATERIALES EXTERIORES

	DESCRIPCIÓN	REFERENCIA	COLOR	
1	PIEL DE VACUNO PINTADO LEOPARDO	RMPEM002ME	PINTADO LEOPARDO	
2	TEJIDO NATURAL DE YUTE	RMPEM002ME	17-0519 TPX RAINFOREST	
3	TEJIDO NATURAL DE YUTE	RMPEM002ME	16-0927 TPX CHIPMUNK	
4	PIEL DE VACUNO EFECTO ENVEJECIDO	RMPEM004ME	16-1020 TPX DARK TAUPE	
5	PIEL DE VACUNO	RMPEM006ME	19-1006 TPX COLOR	
6	PIEL ACABADO ANTE	RMPEM001ME	11-0616 TPX SUNFLOWER	
7	PIEL ACABADO ANTE	RMPEM001ME	16-4550 TPX AQUARIUS	

MATERIALES INTERIORES

	DESCRIPCIÓN	REFERENCIA	COLOR	
8	FORRO PIEL DE BECERRO	RMPEM001ME	19-1006 TPX COLOR	

FORNITURAS*

*ANEXO FORNITURAS

	DESCRIPCIÓN	REFERENCIA	COLOR	
A	PLACA CON NOMBRE GRABADO DE 4 CM	RMPEM001FO	METÁLICO PLATA	
B	CREMALLERA DE LATÓN A TONO DE 5MM	RMPEM003FO	METÁLICO PLATA	
C	TIRADOR DE LA PIEL EXTERIOR DE 7 CM	RMPEM004FO	19-1006 TPX CAVIAR	
D	CREMALLERA DE LATÓN A TONO DE 5MM X2	RMPEM003FO	METÁLICO PLATA	
E	TIRADOR DE LATÓN CON LOGO DE 5 CM X2	RMPEM006FO	19-1006 TPX COLOR	

*MEDIDAS *MATERIALES *ACABADOS

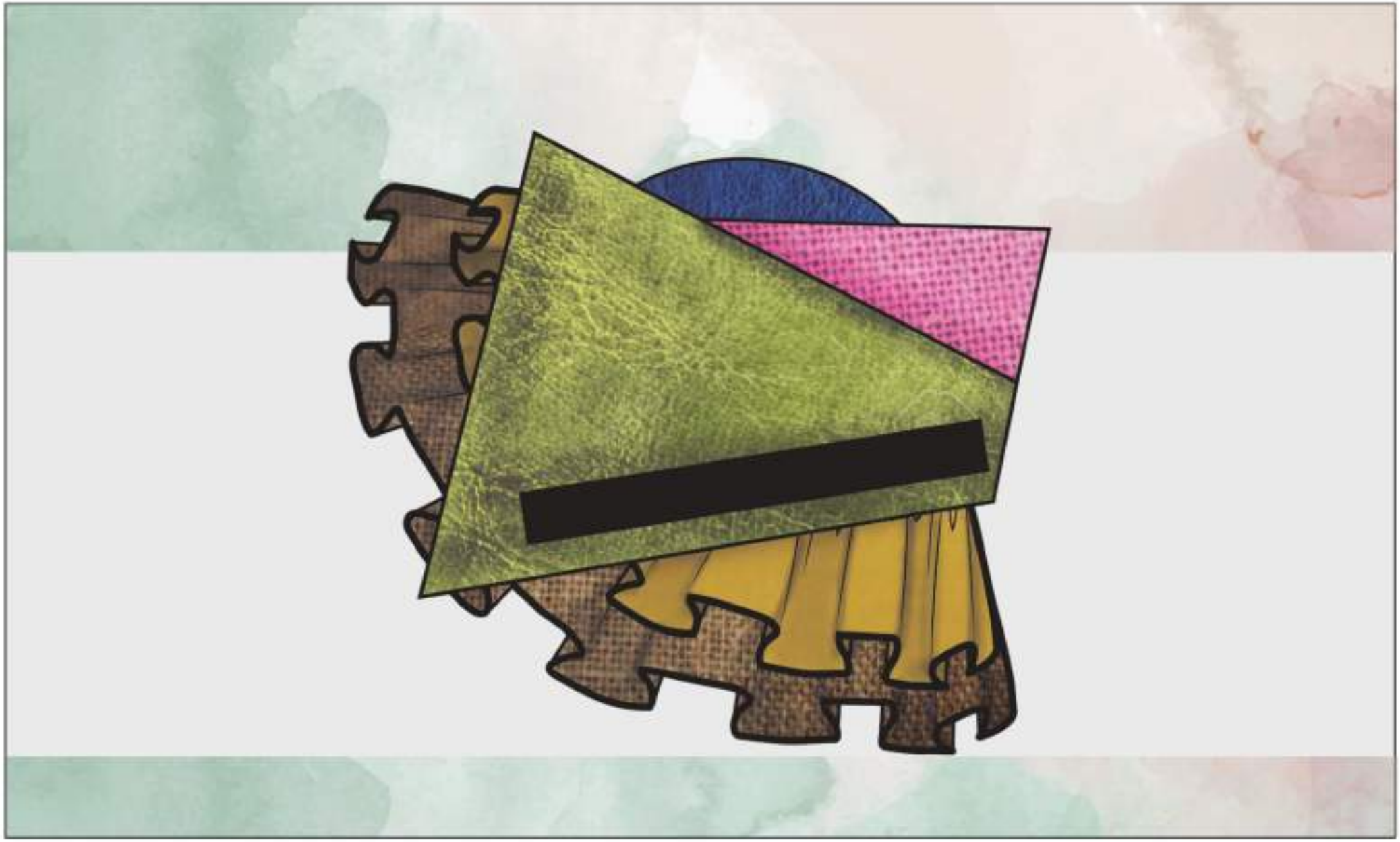

MODELO: BOLSO TENDENCIA 02

REFERENCIA: RMPFMFTB006

VISTA TRES CUARTOS

La parte interior de la pieza sobresaliente lleva una vista del mismo material exterior que llega hasta la costura de unión con la cremallera.

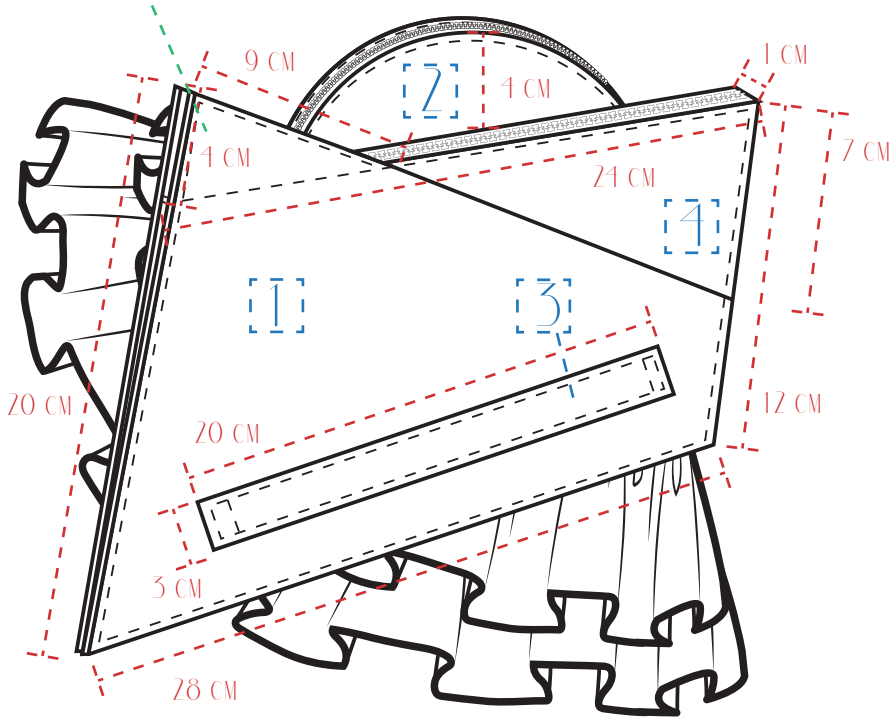

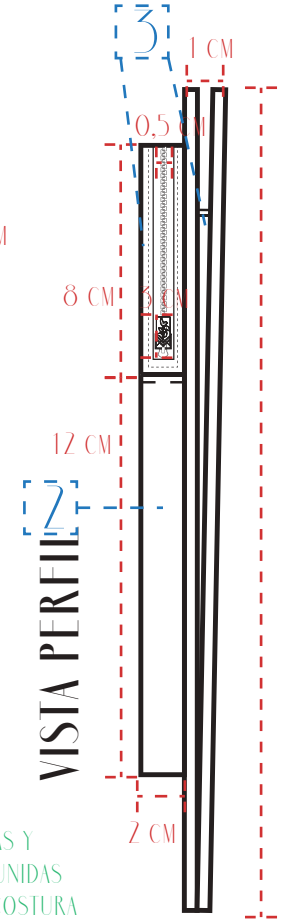

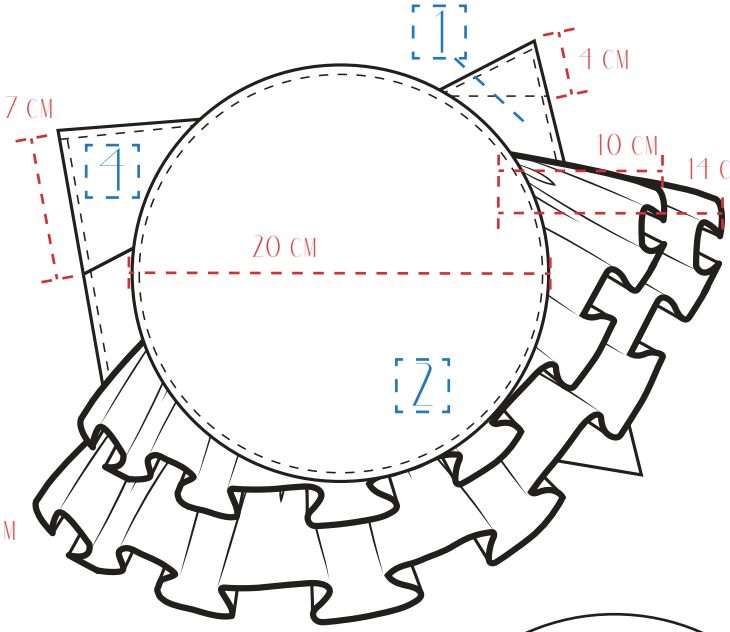

VISTA INTERIOR ESPALDA

Bolsillo interior oculto en el forro con cremallera y tirador de piel y placa grabada con logo. Ambos en una pieza de la misma piel exterior, centradas en el ancho del cuerpo.

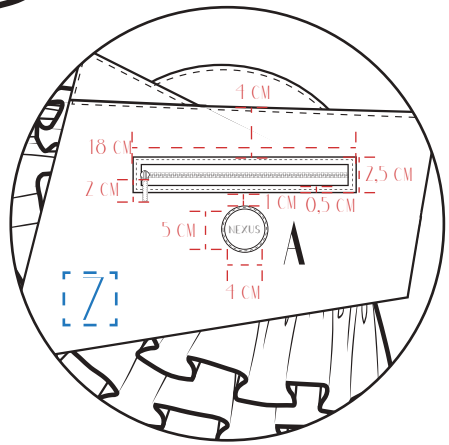

Bolso de mano al corte y pintado formado por dos piezas distintas superpuestas y dos filas de volantes entre ellas. La parte delantera se compone de dos piezas unidas entre sí con costura simple. El trasero y el delantero se unen también mediante costura simple y la anchura viene dada por el ancho de la cremallera en la parte superior. La pieza trasera tiene forma circular también al corte con la pieza lateral unida mediante costura simple hacia el interior. Pieza de cuero negro en la parte delantera al corte y pintada unida con costura simple, cuya función es pasar la mano para sujetar el bolso.

MODELO: BOLSO TENDENCIA 02

REFERENCIA: RMPEMFTB006

DETALLE ABERTURA

PIEZAS REFORZADAS CON CUERSON PARA APORTAR RIGIDEZ.

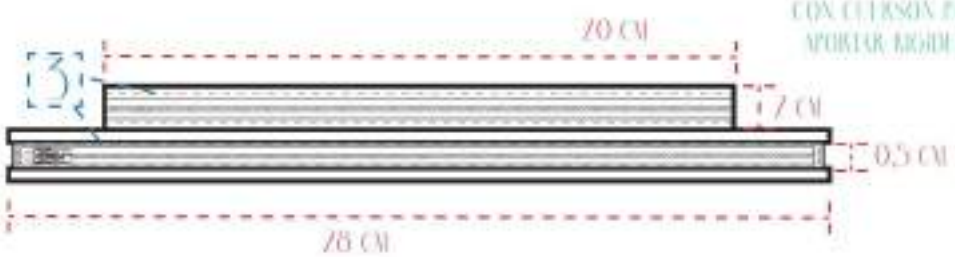

LA PIEZA PRINCIPAL SE DIVIDE EN TEJIDO NATURAL DE YUTE EN COLOR ROSA Y PIEL DE VACUNO EN TONO VERDE, LATERAL DE CUERO NEGRO, AL IGUAL QUE LA PIEZA "TASAMANOS". PIEZA TRASERA DE PIEL DE VACUNO EN COLOR AZUL CON LATERAL EN COLOR NEGRO. VOLANTES SUPERPUESTOS ENTRE LAS DOS PIEZAS. EL SUPERIOR DE ANTE EN COLOR AMARILLO Y EL INFERIOR EN TEJIDO NATURAL DE YUTE EN COLOR NATURAL. CIERRE MEDIANTE CREMALLERAS INDIVIDUALES Y TIRADOR DE LA PIEL EXTERIOR.

VISTA BASE

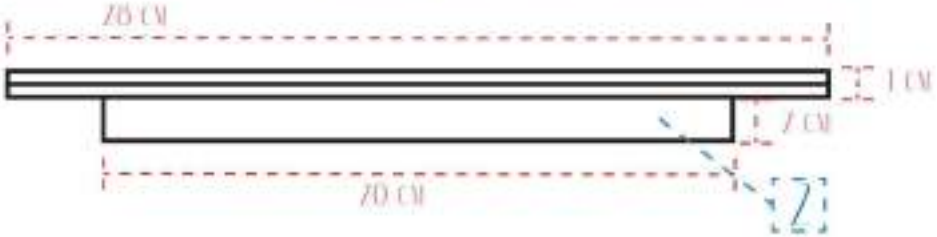

MATERIALES EXTERIORES

	DESCRIPCIÓN	REFERENCIA	COLOR	
1	PIEL DE VACUNO	RMPEMOO6ME	14-0530 TPX GREEN DESS	
2	PIEL DE VACUNO	RMPEMOO6ME	19-3925 TPX MARINE BLUE	
3	PIEL DE VACUNO	RMPEMOO6ME	19-3900 TPX CAVIAR	
4	TEJIDO NATURAL DE YUTE	RMPEMOO7ME	14-2511 TPX PRISM PINK	
5	TEJIDO NATURAL DE YUTE	RMPEMOO7ME	16-0921 TPX CROISSANT	
6	PIEL ACABADO ANTE	RMPEMOO8ME	14-0848 TPX MIMOSA	

MATERIALES INTERIORES

	DESCRIPCIÓN	REFERENCIA	COLOR	
7	FORRO PIEL DE BECERRO	RMPEMOO9ME	19-3900 TPX COLOR	

FORNITURAS*

*ANEXO FORNITURAS

	DESCRIPCIÓN	REFERENCIA	COLOR	
A	PLACA CON NOMBRE GRABADO DE 4 CM	RMPEMOO1EO	METÁLICO PLATA	
B	CREMALLERA DE LATÓN A TONO DE 5MM	RMPEMOO5EO	METÁLICO PLATA	
C	TIRADOR DE LA PIEL EXTERIOR DE 2 CM	RMPEMOO4EO	19-3900 TPX CAVIAR	
D	CREMALLERA DE LATÓN A TONO DE 5MM X2	RMPEMOO5EO	METÁLICO PLATA	
E	TIRADOR DE LATÓN CON LOGO DE 5 CM X2	RMPEMOO6EO	19-3900 TPX COLOR	

*MEDIDAS *MATERIALES *ACABADOS

MODELO: MARROQUINERIA 01

REFERENCIA: RMPFMFTM001

VISTA DELANTERA

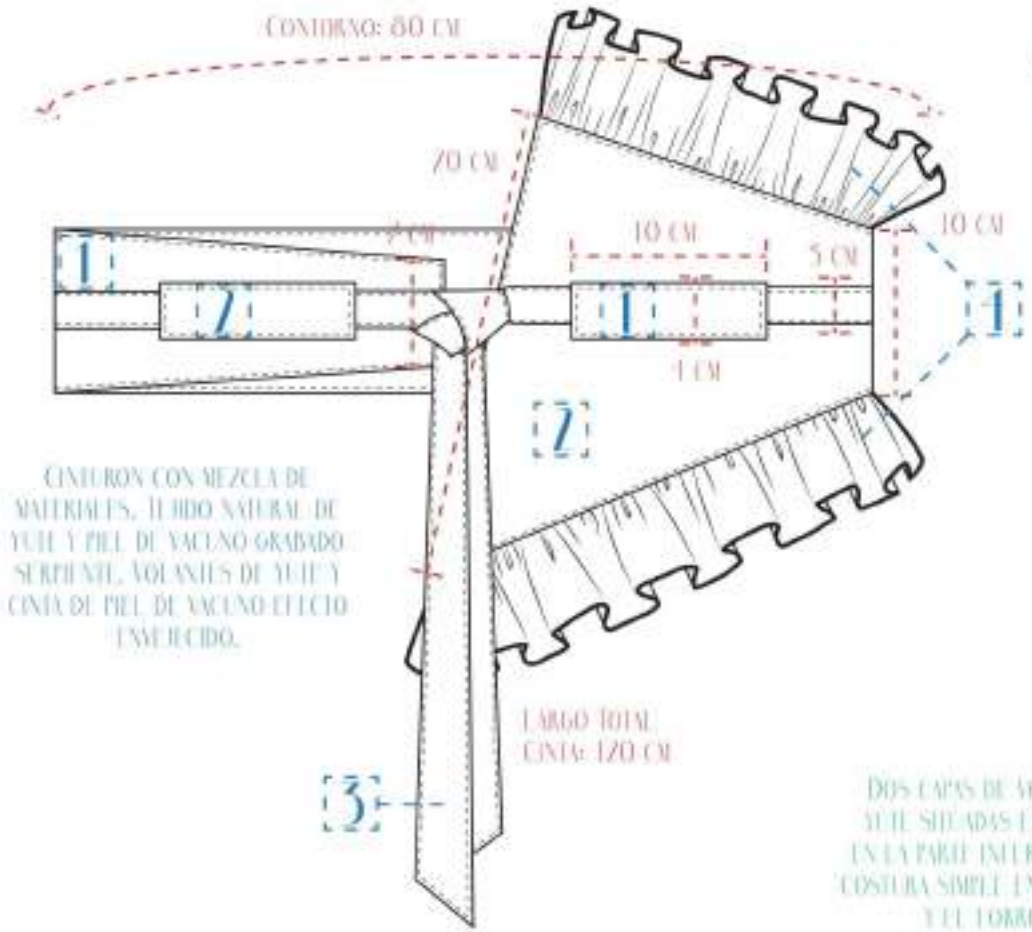

CINTURON CON MEZCLA DE MATERIALES, TEJIDO NATURAL DE YUTE Y PIEL DE VACUNO GRABADO SERPIENTE, VOLANTES DE YUTE Y CINTA DE PIEL DE VACUNO EFECTO ENVEJECIDO.

TRES PIEZAS UNIDAS MEDIANTE COSTURA SIMPLE ENTRE ELLAS, DOS DE YUTE Y UNA DE PIEL DE VACUNO GRABADO SERPIENTE, FORRO DE PIEL DE VACUNO EFECTO ENVEJECIDO AL IGUAL QUE LA CINTA QUE SIRVE DE CIERRE HACIENDO UN NUDO EN EL CINTURON. DOS VOLANTES EN LOS LATERALES TAMBIEN DE TEJIDO DE YUTE, TRES PASADORES EN EL CUERPO DEL CINTURON UNIDOS MEDIANTE COSTURA SIMPLE CUYA FUNCION ES PERMITIR EL PASO DE LA CINTA Y SUJETARLA.

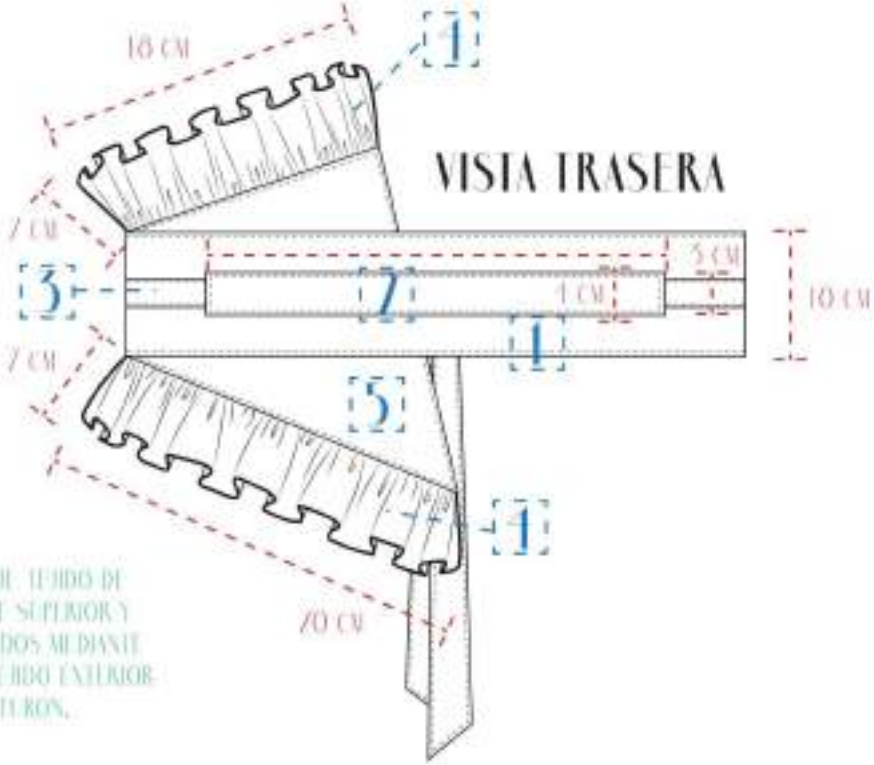

DOS CAPAS DE VOLANTES DE TEJIDO DE YUTE SITUADAS EN LA PARTE SUPERIOR Y EN LA PARTE INFERIOR, COSIDOS MEDIANTE COSTURA SIMPLE ENTRE EL TEJIDO EXTERIOR Y EL FORRO DEL CINTURON.

MODELO: MARROQUINERIA 01

REFERENCIA: RMPFMFTM001

DETALLE ABERTURA

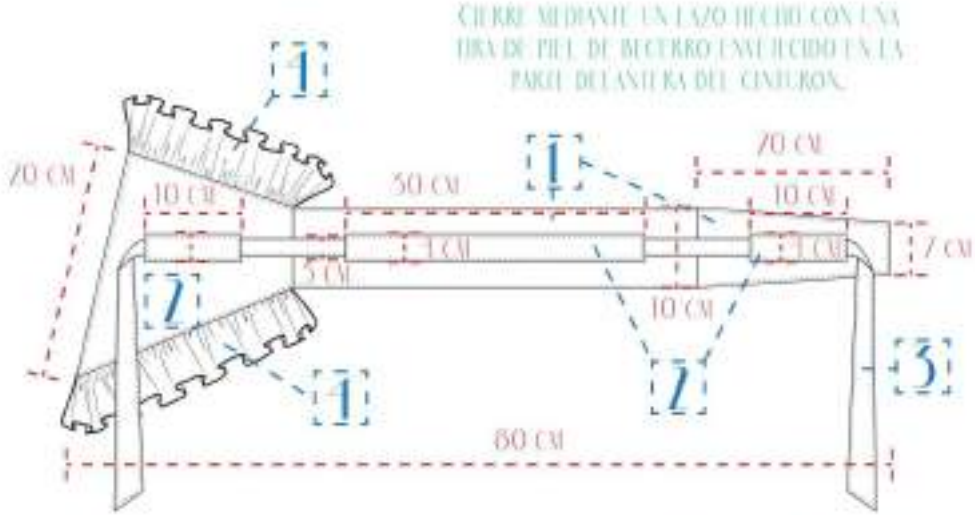

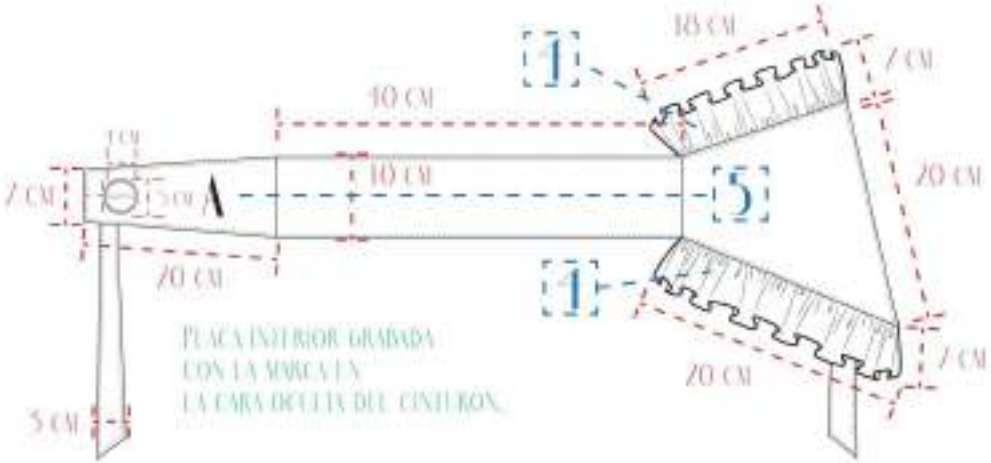

MATERIALES EXTERIORES

	DESCRIPCIÓN	REFERENCIA	COLOR	
1	TEJIDO NATURAL DE YUTE	RMPFM002ME	19-11/5 TPX MARINO CLARO BRILLO	
2	PIEL DE VACUNO GRABADO SERPIENTE	RMPFM005ME	GRABADO SERPIENTE	
3	PIEL DE VACUNO EFECTO ENVEJECIDO	RMPFM004ME	16-10/0 TPX DARK CHOCO	
4	TEJIDO NATURAL DE YUTE	RMPFM002ME	16-10/0 TPX DARK CHOCO	

MATERIALES INTERIORES

	DESCRIPCIÓN	REFERENCIA	COLOR	
5	PIEL DE VACUNO EFECTO ENVEJECIDO	RMPFM002ME	16-10/0 TPX DARK CHOCO	

FORNITURAS*

*ANEXO FORNITURAS

	DESCRIPCIÓN	REFERENCIA	COLOR	
A	PLACA CON NOMBRE GRABADO DE 4 CM	RMPFM001FO	METALICO PLATA	

*MEDIDAS *MATERIALES *ACABADOS

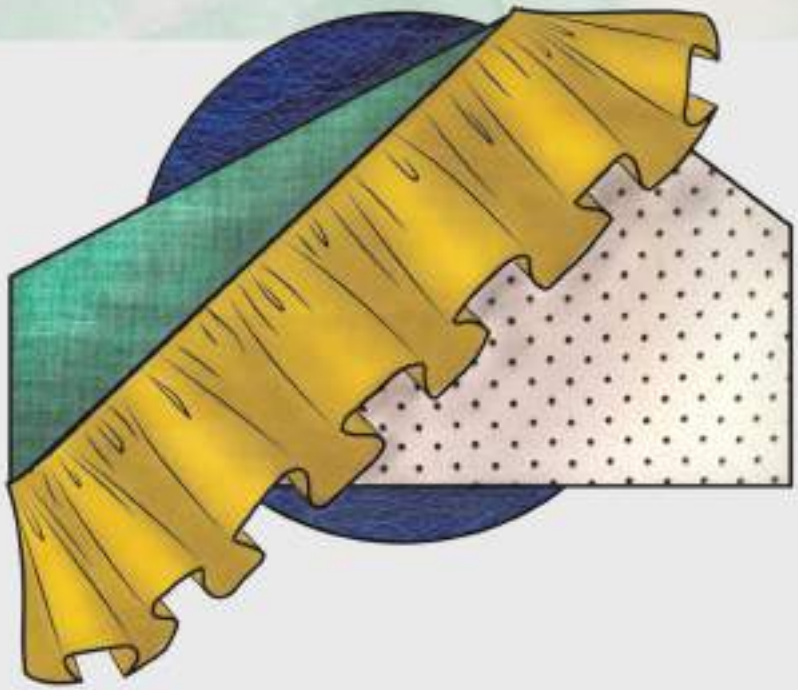

MODELO: MARROQUINERIA 07

REFERENCIA: RMPEMETM007

VISTA DELANTERA

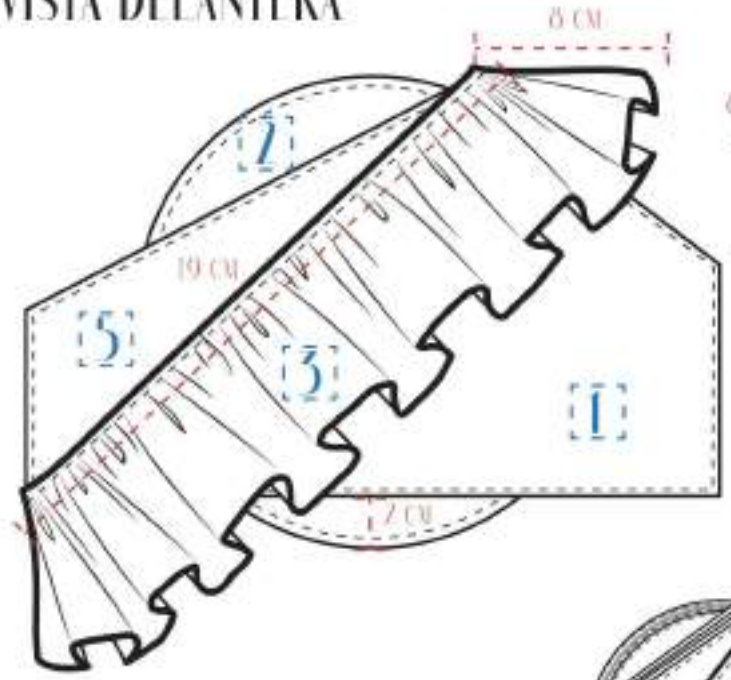

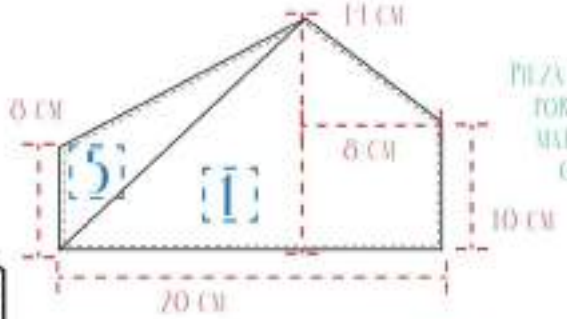

PIEZA DELANTERA FORMADA POR LA UNION DE DOS MATERIALES MEDIANTE COSTURA SIMPLE.

VISTA TRASERA

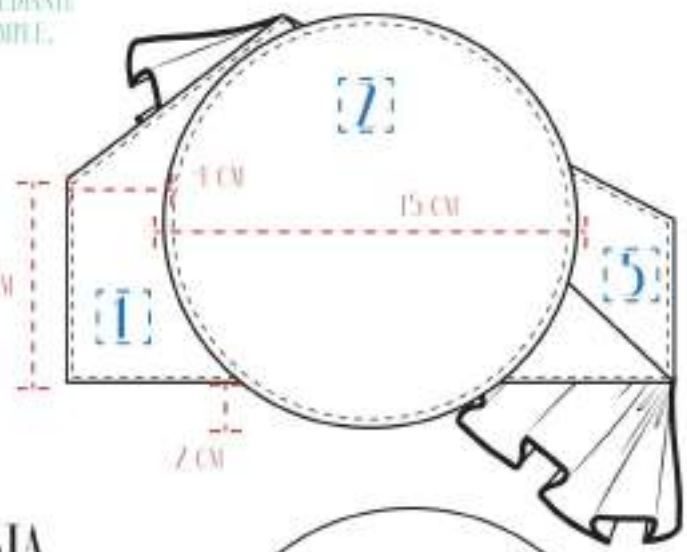

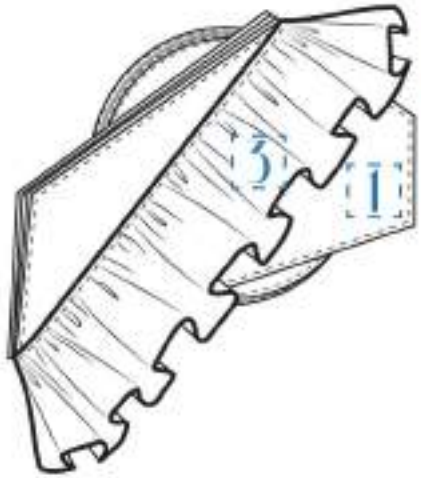

CARTERA CON MONEDERO Y BILLETERO UNIDOS CON AMBAS PARTES AL CORTE CON COSTURA VISTA A 0,7 CM. LA PRIMERA PIEZA SE COMPONE DE DOS PIEZAS DE DIFERENTE MATERIAL UNIDAS ENTRE SI CON COSTURA SIMPLE. EL TRASERO Y EL DELANTERO SE UNEN TAMBIÉN MEDIANTE COSTURA SIMPLE.
LA PIEZA TRASERA TIENE FORMA CIRCULAR TAMBIÉN AL CORTE CON LA PIEZA LATERAL DE DISTINTO MATERIAL UNIDA MEDIANTE COSTURA SIMPLE HACIA EL INTERIOR.

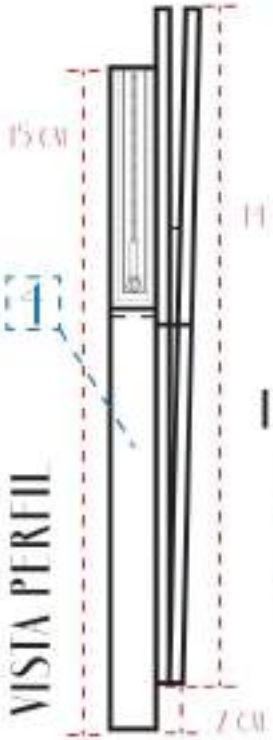

VISTA PERFIL

VISTA INTERIOR ESPALDA

PLACA GRABADA CON LOGO, EN EL INTERIOR DE LA PRIMERA PIEZA DE LA CARTERA.
CIERRE MEDIANTE IMAN TAMBIEN EN LA PRIMERA PIEZA DE LA CARTERA.

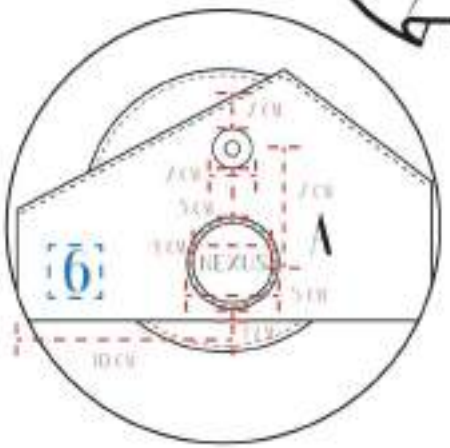

MODELO: MARROQUINERIA 02

REFERENCIA: RMPEMETM002

DETALLE ABERTURA

CIERRE MEDIANTE IMAN EN LA PIEZA DELANTERA, LA BILLETERA Y MEDIANTE CREMALLERA EN LA SEGUNDA PIEZA, EL MONEDERO.

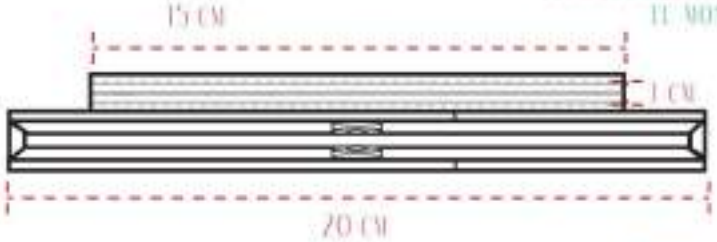

CARTERA COMPUESTA POR MONEDERO Y BILLETERA UNIDAS ENTRE SI. EL BILLETERO SE COMPONE POR UNA PIEZA DE CUERO PERFORADO UNIDA A UNA PIEZA DE TEJIDO NATURAL DE YUTE, ADORNADO CON UN VOLANTE DE PIEL DE VACUNO. CIERRE MEDIANTE IMAN. LA PIEZA DEL MONEDERO TIENE FORMA CIRCULAR, CIERRE MEDIANTE CREMALLERA Y ES DE PIEL DE VACUNO AZUL Y LATERAL DE PIEL DE VACUNO NEGRA.

VISTA BASE

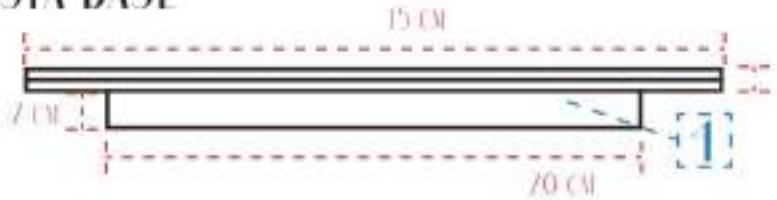

LA ANCHURA VIENE DADA POR LA UNIÓN DE LAS DOS PIEZAS MEDIANTE COSTURA SIMPLE. LA ABERTURA ES LA QUE PERMITE DICHA COSTURA.

MATERIALES EXTERIORES

	DESCRIPCIÓN	REFERENCIA	COLOR	
1	PIEL DE VACUNO PERFORADO	RMPEM00'3AE	11-0601 TPX Bright White	
2	PIEL DE VACUNO	RMPEM0026AE	19-3925 TPX Medieval Blue	
3	PIEL DE VACUNO	RMPEM0036AE	13-0858 TPX Mimosa	
4	PIEL DE VACUNO	RMPEM0046AE	19-4006 TPX Black	
5	TEJIDO NATURAL DE YUTE	RMPEM0052AE	17-6519 TPX Rosemary	

MATERIALES INTERIORES

	DESCRIPCIÓN	REFERENCIA	COLOR	
6	FORRO PIEL DE BECERRO	RMPEM0060AE	19-4006 TPX Black	

FORNITURAS*

*ANEXO FORNITURAS

	DESCRIPCIÓN	REFERENCIA	COLOR	
A	PLACA CON NOMBRE GRABADO DE 4 CM	RMPEM0010FO	METÁLICO PLATA	
B	IMAN REDONDO 2 CM DE DIÁMETRO	RMPEM0020FO	METÁLICO PLATA	
C	CREMALLERA DE LATÓN A TONO DE 5MM	RMPEM0050FO	METÁLICO PLATA	
D	TIRADOR DE LA PIEL EXTERIOR DE 2 CM	RMPEM0040FO	19-4006 TPX Black	

*MEDIDAS *MATERIALES *ACABADOS

MODELO: MARROQUINERIA 03

REFERENCIA: RMPEMFTM003

VISTA DELANTERA

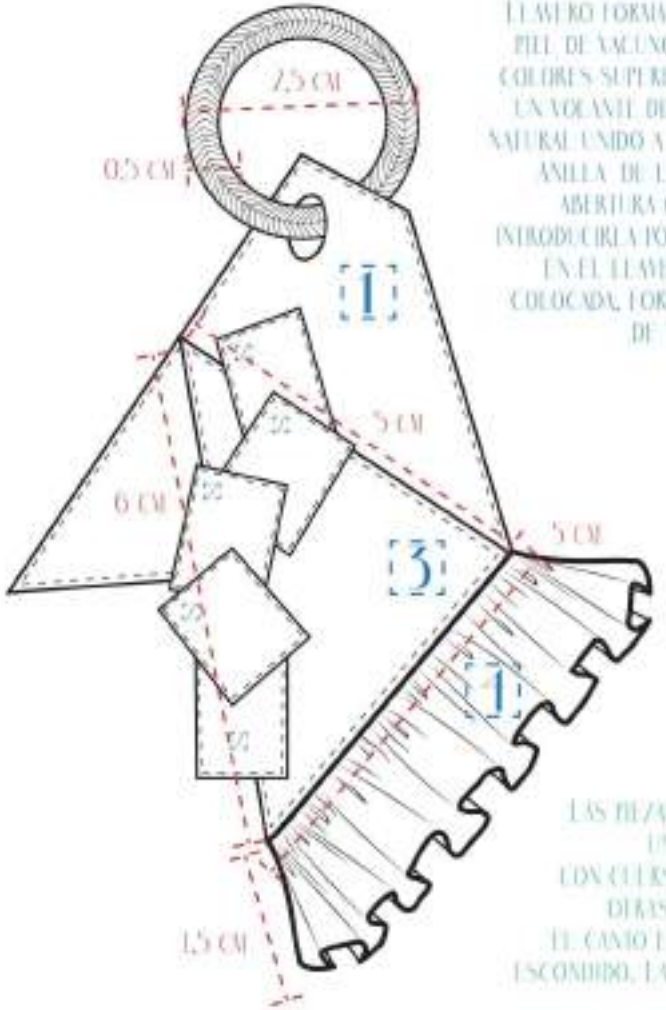

LLAVERO FORMADO POR PIEZAS DE PIEL DE VACUNO DE DIFERENTES COLORES SUPERPUESTAS, ASÍ COMO UN VOLANTE DE TEJIDO DE YUTE NATURAL UNIDO A LA PARTE INFERIOR. ANILLA DE LATÓN CON UNA ABERTURA QUE PERMITE INTRODUCIRLA POR UN TROQUELADO EN EL LLAVERO Y UNA VEZ COLOCADA, FORRADA CON TEJIDO DE YUTE.

VISTA TRES CUARTOS

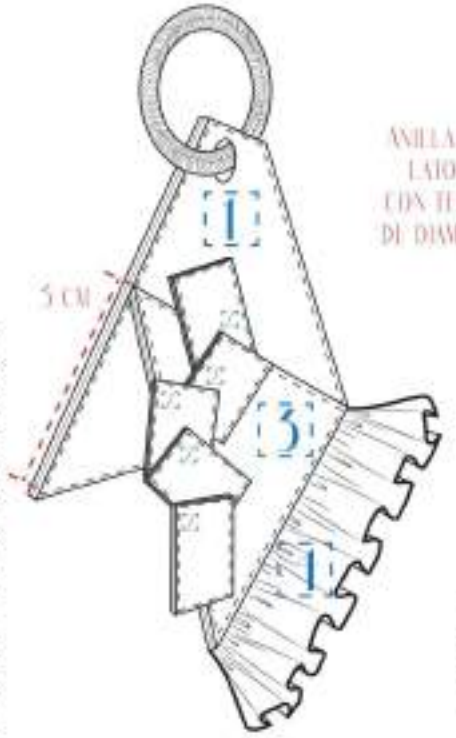

ANILLA METÁLICA DE LATÓN FORRADA CON TEJIDO DE YUTE DE DIÁMETRO 2,5 CM.

VISTA TRASERA

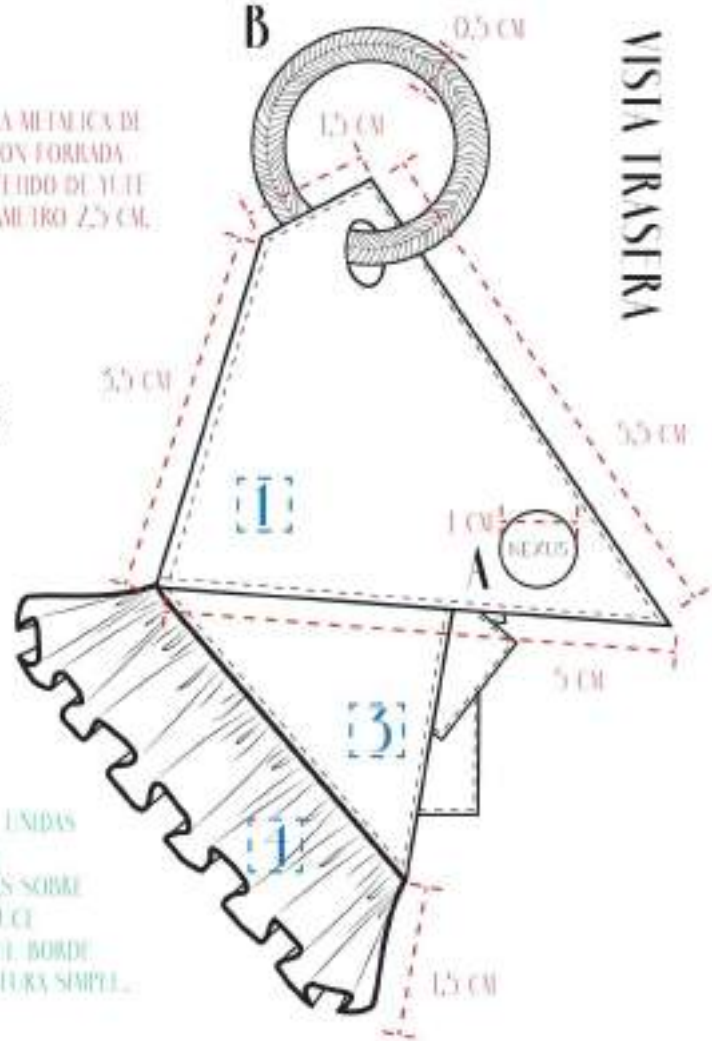

LAS PIEZAS DEL LLAVERO SE FORMAN MEDIANTE DOS PIEZAS DEL MISMO MATERIAL UNIDAS UNA A OTRA CON DOBLADILLO HACIA EL INTERIOR CON COSTURA SIMPLE Y CON CUERNON EN EL INTERIOR PARA APORTAR RIGIDEZ. LAS PIEZAS SE MONTAN UNAS SOBRE OTRAS TAMBIÉN CON COSTURA SIMPLE Y EN EL CASO DEL VOLANTE SE INTRODUCE EL CANTO EN EL INTERIOR DE LA PIEZA INFERIOR ANTES DE CERRARLA, QUEDANDO EL BORDE ESCONDIDO. LAS PIEZAS PEQUEÑAS SE SUPERPONEN Y SE UNEN TAMBIÉN MEDIANTE COSTURA SIMPLE.

MODELO: MARROQUINERIA 03

REFERENCIA: RMPFMFTM003

DETALLE DELANTERO

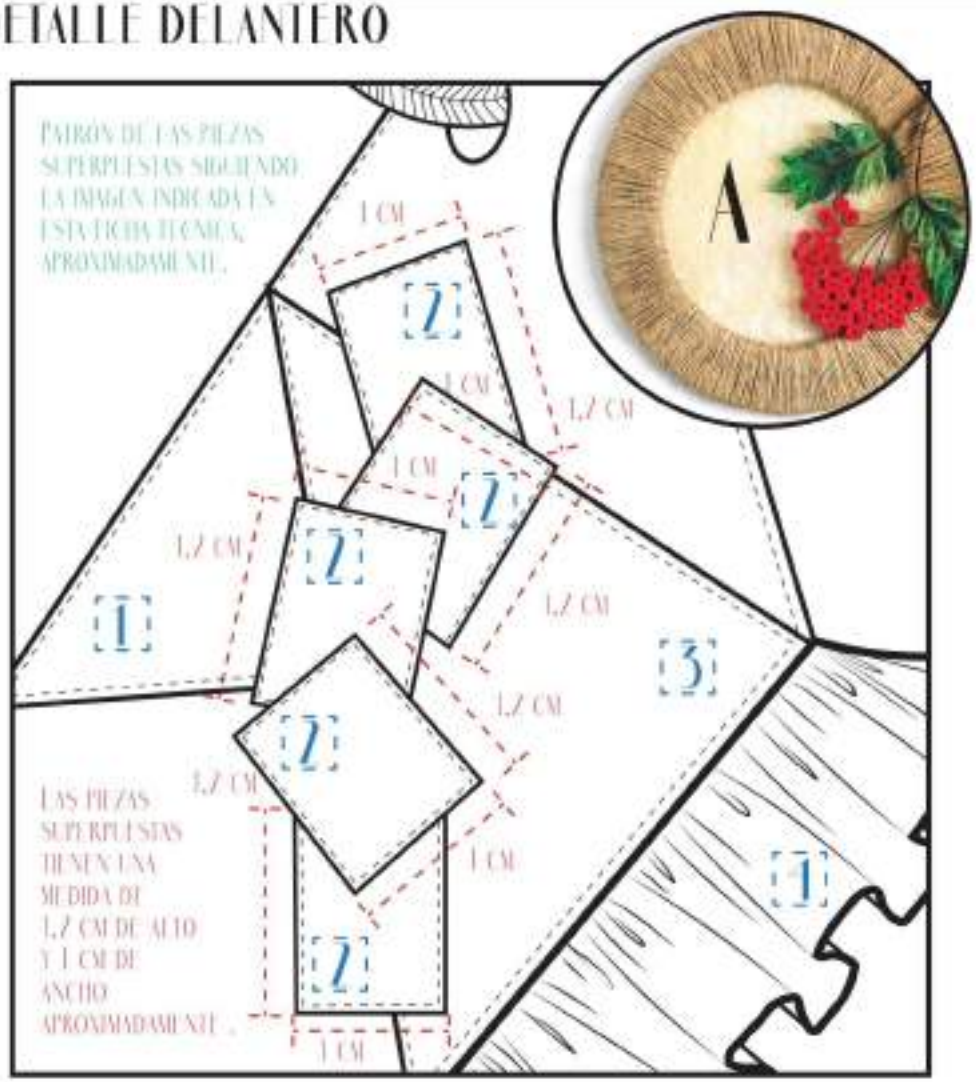

MATERIALES EXTERIORES

	DESCRIPCIÓN	REFERENCIA	COLOR	
1	PIEL DE VACUNO	RMPFM006ME	15-0550 TPX GREEN OASIS	
2	PIEL ACABADO ANTE	RMPFM001ME	16-1550 TPX AQUARIUS	
3	PIEL DE VACUNO PINTADO LEOPARDO	RMPFM002ME	PINTADO LEOPARDO	
4	TEJIDO NATURAL DE YUTE	RMPFM002ME	14-2511 TPX PRISMEPINK	

MATERIALES INTERIORES

	DESCRIPCIÓN	REFERENCIA	COLOR	

FORNITURAS*

*ANEXO FORNITURAS

	DESCRIPCIÓN	REFERENCIA	COLOR	
A	PLACA CON NOMBRE GRABADO DE 1 CM	RMPFM001FO	METÁLICO PLATA	
B	ANILLA FORRADA EN YUTE DE 2,5 CM	RMPFM002FO	16-0921 TPX CROISSANT	

*MEDIDAS *MATERIALES *ACABADOS

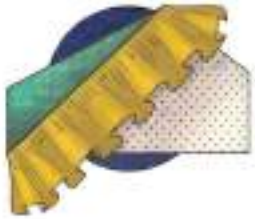

PAG 1/1

MODELO: ZAPATO BASICO 01

REFERENCIA: RMPFMFTZ001

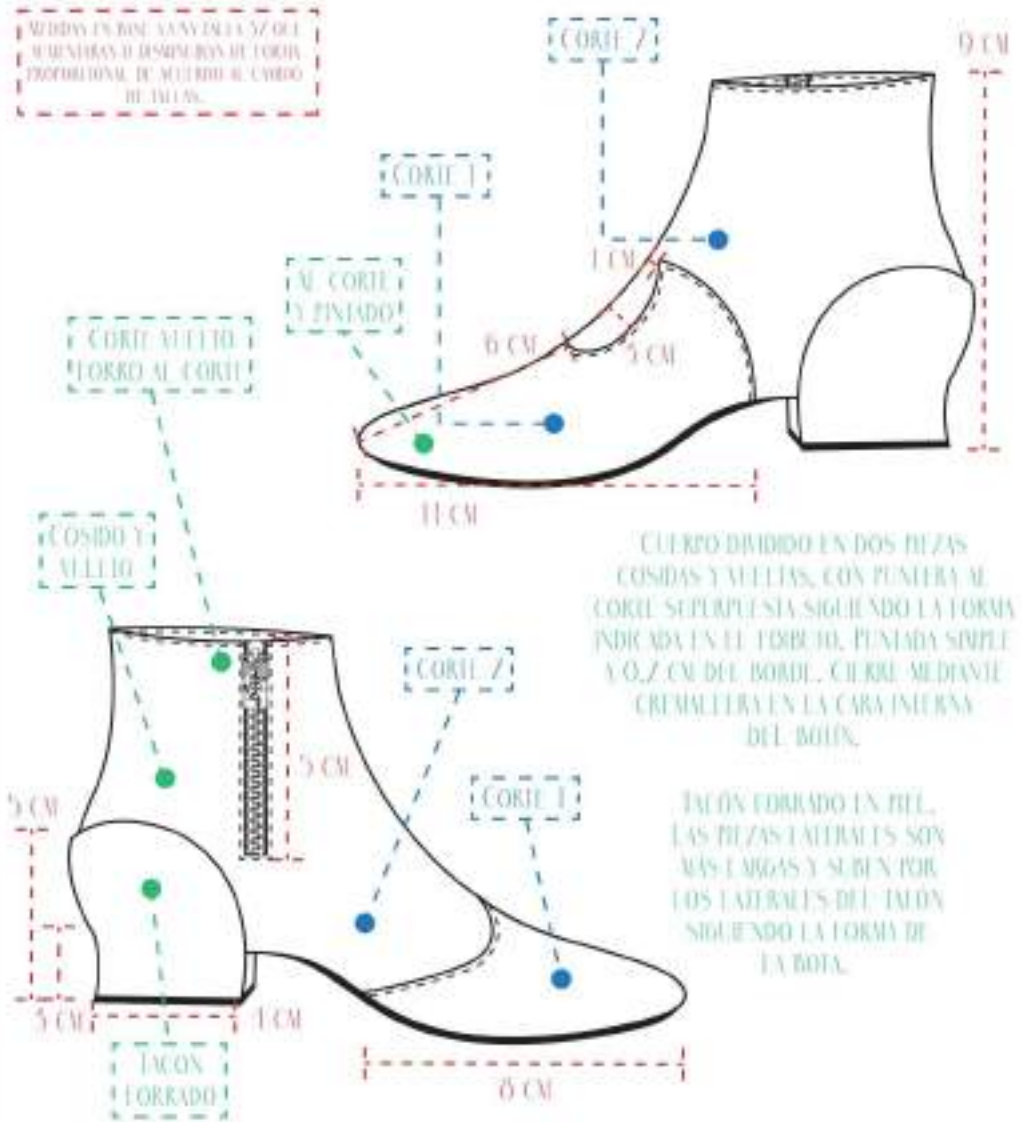

CUERPO DIVIDIDO EN DOS PIEZAS COSIDAS Y VUELTAS, CON PUNTERA AL CORTE SUPERPUESTA SIGUIENDO LA FORMA INDICADA EN EL EDIBUJO, PUNTADA SIMPLE A 0,7 CM DEL BORDE. CIERRE MEDIANTE CREMALLERA EN LA CARA INTERNA DEL BOTÍN.

TACÓN FORRADO EN PIEL. LAS PIEZAS LATERALES SON MÁS LARGAS Y SUBEN POR LOS LATERALES DEL TALÓN SIGUIENDO LA FORMA DE LA BOTA.

ESPECIFICACIONES

	PIEZA	MATERIAL	REFERENCIA	COLOR	
1	CORTE 1	PIEL DE VACUNO GRABADO SERPIENTE	RMPFM005ME	GRABADO SERPIENTE	
2	CORTE 2	PIEL ACABADO ANTE	RMPFM001ME	19-1006 TPX CALOR	
3	CORTE 3	----------	----------	----------	----------
4	CORTE 4	----------	----------	----------	----------
5	FORRO	PIEL DE BECERRO	RMPFM001MI	19-1006 TPX CALOR	
6	PLANTA [illegible]	PIEL DE BECERRO	RMPFM001MI	19-1006 TPX CALOR	
7	PUENTE	----------	----------	----------	----------
8	PUNTERA	----------	----------	----------	----------
9	SUDADOR	PIEL DE BECERRO	RMPFM001MI	19-1006 TPX CALOR	
10	TACÓN	FORRADO EN PIEL DE VACUNO	RMPFM006ME	19-1006 TPX CALOR	
11	PISO	CUERO	----------	19-1006 TPX CALOR	
12	CANTO	PINTADO	----------	19-1006 TPX CALOR	
13	TAPA	TEFLÓN	----------	19-1006 TPX CALOR	
14	HILO	NYLON 30	RMPFM00THI	1 TONO	----------

FORNITURAS*

*ANEXO FORNITURAS

	DESCRIPCIÓN	REFERENCIA	COLOR	
A	CREMALLERA DE LATON A TONO DE 5MM	RMPFM005F0	METALICO PLATA	
B	TIRADOR DE LATON CON LOGO DE 3 CM	RMPFM006F0	METALICO PLATA	

*MEDIDAS *MATERIALES *ACABADOS

PAG 1/1

MODELO: ZAPATO BASICO 02

REFERENCIA: RMPEMFTZ002

MEDIDAS EN BASE A UNA TALLA 37 DEL SISTEMA ESPAÑOL O EQUIVALENTE DE TIENDA PROPORCIONAL DE ACUERDO AL CAMBIO DE TALLA.

PATRON DE LAS PIEZAS SUPERPUESTAS SIGUIENDO LA TRAMA INDICADA EN ESTA FICHA TECNICA, APROXIMADAMENTE.

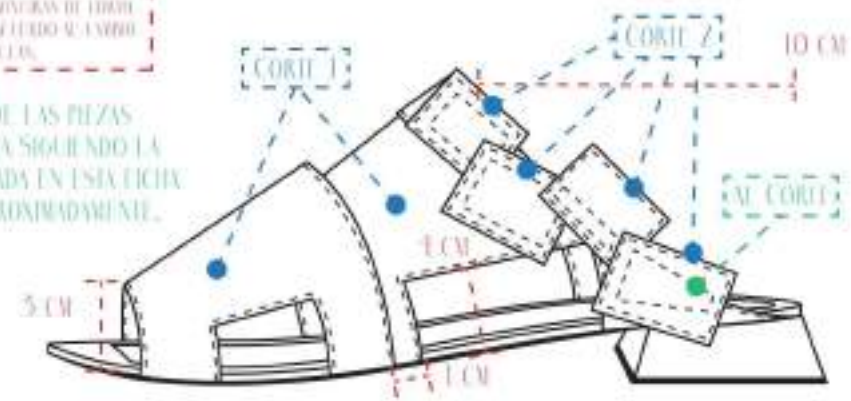

CORTES QUE CUBREN EL EMPEINE AL CORTE, SUPERPUESTAS UNA SOBRE LA OTRA CON COSTURA A 0,7 CM PARA UNIRLAS ENTRE SI Y AL TORRO. LAS PIEZAS SUPERPUESTAS SE MONTAN UNAS SOBRE OTRAS TAMBIEN CON COSTURA SIMPLE, QUEDANDO UNIDAS ENTRE ELLAS Y AL CUERPO DEL ZAPATO.

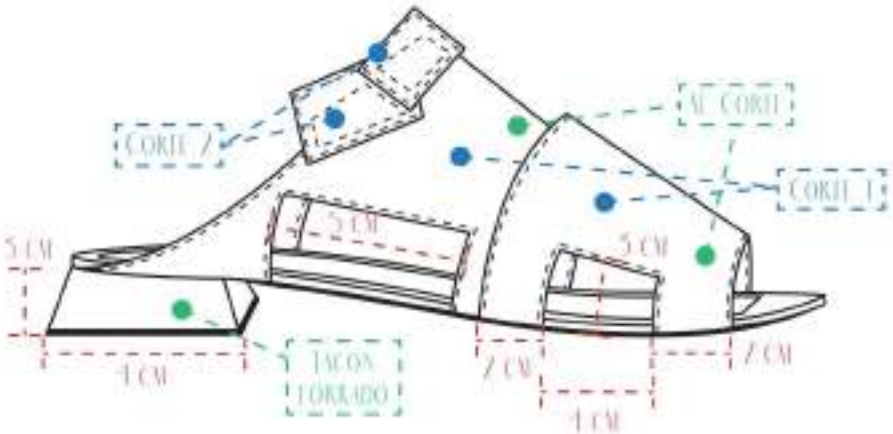

ESPECIFICACIONES

	PIEZA	MATERIAL	REFERENCIA	COLOR	
1	CORTE 1	PIEL ACABADO ANTE	RMPEMOO1ME	14-0848 TPX MIMOSA	
2	CORTE 2	TEJIDO DE YUTE NATURAL	RMPEMOO2ME	14-0848 TPX MARINA	
3	CORTE 3	----------	----------	----------	----------
4	CORTE 4	----------	----------	----------	----------
5	FORRO	PIEL DE BECERRO	RMPEMOO1MI	14-0848 TPX MIMOSA	
6	PLANTA (ENTERA)	PIEL DE VACUNO	RMPEMOO6ME	14-0848 TPX MIMOSA	
7	PUENTE	PIEL DE VACUNO	RMPEMOO6ME	14-0848 TPX MIMOSA	
8	PUNTERA	PIEL DE VACUNO	RMPEMOO6ME	14-0848 TPX MIMOSA	
9	SUDADOR	----------	----------	----------	----------
10	TACÓN	FORRADO EN PIEL DE VACUNO	RMPEMOO6ME	14-0848 TPX MIMOSA	
11	PISO	CUERO	----------	19-4006 TPX CAVIAR	
12	CANTO	PINTADO	----------	19-4006 TPX CAVIAR	
13	TAPA	TEFLÓN	----------	19-4006 TPX CAVIAR	
14	HILO	NYLON 70	RMPEMOO7HI	COSIDO	----------

PIEZAS

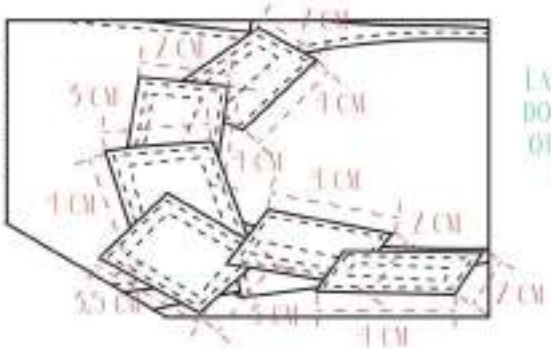

LAS PIEZAS SUPERPUESTAS SE FORMAN MEDIANTE DOS TROZOS DEL MISMO MATERIAL UNIDAS UNA A OTRA CON DOBLADILLO HACIA EL INTERIOR CON COSTURA SIMPLE Y CON ENTRETELA EN EL INTERIOR PARA OTORGAR RIGIDEZ.

*MEDIDAS *MATERIALES *ACABADOS

PAG 1/1

MODELO: ZAPATO MODA 01

REFERENCIA: RMPEMFTZ003

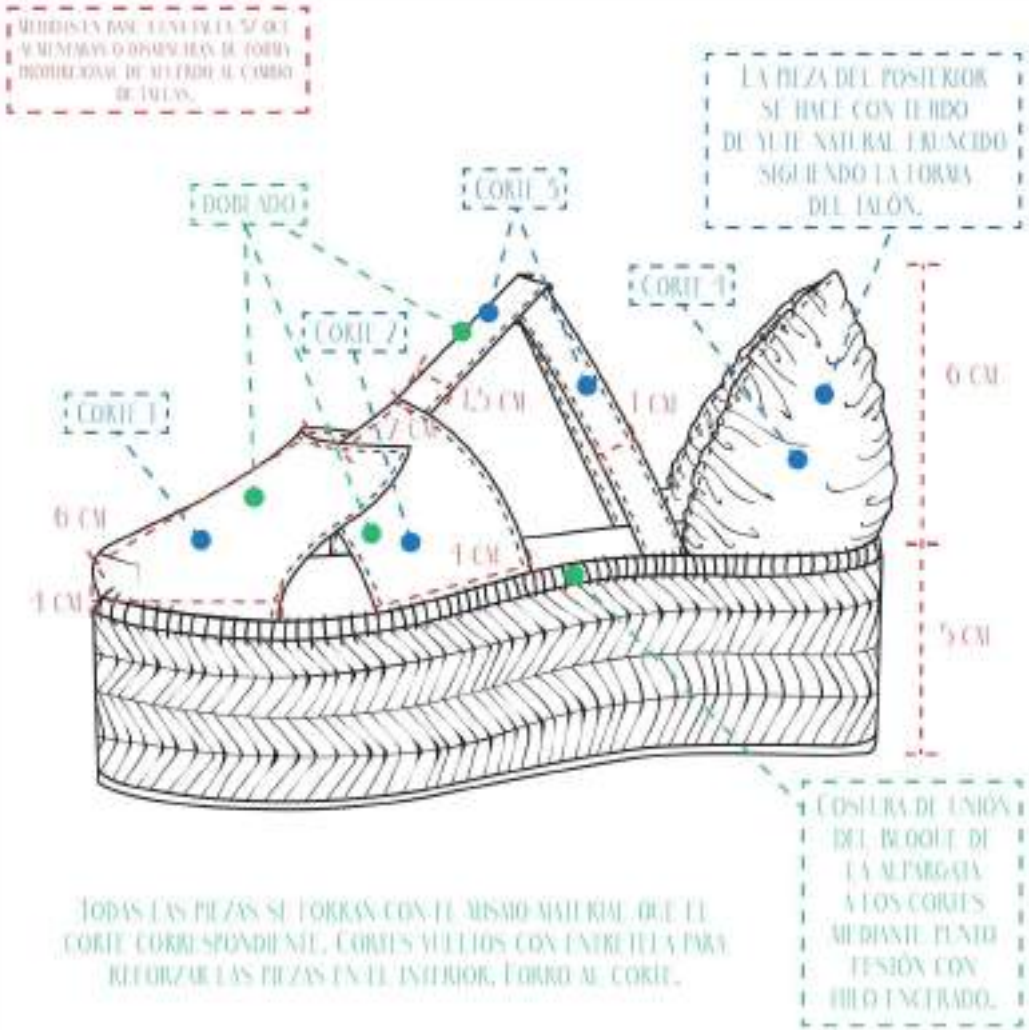

TODAS LAS PIEZAS SE FORRAN CON EL MISMO MATERIAL QUE EL CORTE CORRESPONDIENTE. CORTES VUELTOS CON ENTRETELA PARA REFORZAR LAS PIEZAS EN EL INTERIOR. FORRO AL CORTE.

ESPECIFICACIONES

	PIEZA	MATERIAL	REFERENCIA	COLOR	
1	CORTE 1	PIEL DE VACUNO	RMPEMOO6ME	19-4125 TPX MIDNIGHT BLUE	
2	CORTE 2	PIEL DE VACUNO EFECTO ENVEJECIDO	RMPEMOO4ME	19-1020 TPX DARK EARTH	
3	CORTE 3	PIEL DE VACUNO PERFORADO	RMPEMOO5ME	11-0601 TPX BRIGHT WHITE	
4	CORTE 4	TEJIDO DE YUTE NATURAL	RMPEMOO2ME	16-1327 TPX CHIPMUNK	
5	FORRO	CADA PIEZA UTILIZA EL MISMO MATERIAL COMO CORTE Y COMO FORRO	----------	---------	---------
6	PLANTA (INTERIOR)	PIEL DE VACUNO EFECTO ENVEJECIDO	RMPEMOO4ME	19-1020 TPX DARK EARTH	
7	PUENTE	----------	----------	---------	---------
8	PUNTERA	----------	----------	---------	---------
9	SUDADOR	----------	----------	---------	---------
10	BLOQUE	BLOQUE DE YUTE	----------	YUTE NATURAL	---------
11	PISO	GOMA	----------	CARAMELO	
12	CANTO	----------	----------	---------	---------
13	TAPA	GOMA	----------	CARAMELO	
14	HILO	NYLON 70	RMPEMOO7HI	CIRIO	---------

FORNITURAS*

*ANEXO FORNITURAS

	DESCRIPCIÓN	REFERENCIA	COLOR	
A	----------	----------	---------	---------
B	----------	----------	---------	---------

*MEDIDAS *MATERIALES *ACABADOS

PAG 1/1

MODELO: ZAPATO MODA 07

REFERENCIA: RMPFMFTZ004

MEDIDAS EN BASE A UNA TALLA 37 DEL HORMA MEDIA O DIMENSIONES DE FORMA PROPORCIONAL DE ACUERDO AL TAMAÑO DE TALLAS.

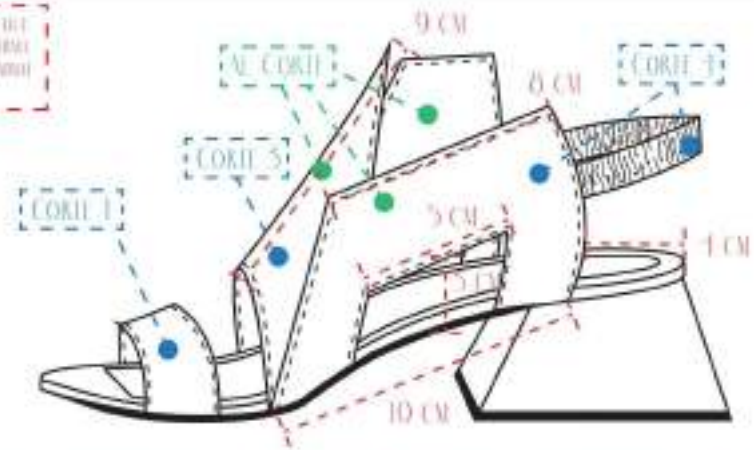

SANDALIA FORMADA POR PIEZAS DE DISTINTOS MATERIALES AL CORTE Y PINTADO CON COSTURA A 0.7 CM PARA UNIR LAS PIEZAS CON EL FORRO. LAS PIEZAS QUE SE SUPERPONEN SE UNEN ENTRE SÍ MEDIANTE COSTURA SIMPLE. FORRO DE PIEL DE BECERRO NEGRO. SLING BACK FORMADO POR UNA GOMA ELÁSTICA FORRADA EN PIEL DE VACUNO GRABADA SERPIENTE.

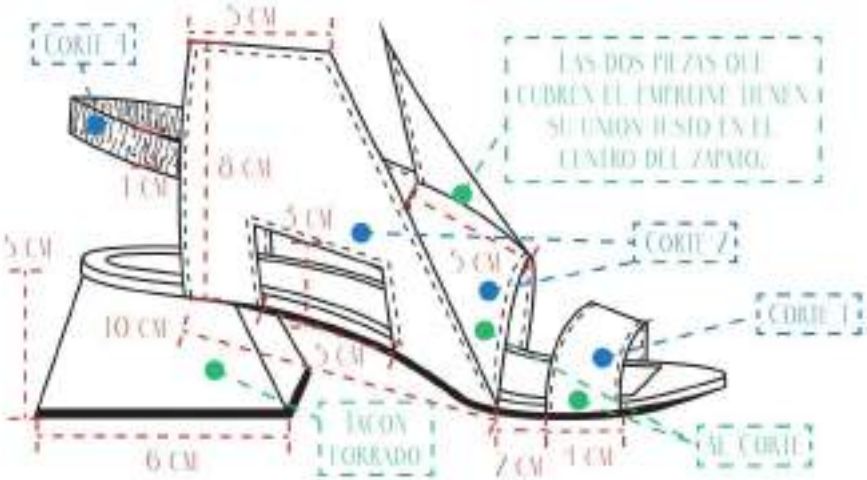

ESPECIFICACIONES

	PIEZA	MATERIAL	REFERENCIA	COLOR	
1	CORTE 1	PIEL DE VACUNO	RMPFMOO6ME	PT-0850 TPX MIMOSA	
2	CORTE 2	PIEL DE VACUNO	RMPFMOO6ME	PT-0950 TPX GREEN DANS	
3	CORTE 3	PIEL DE VACUNO PINTADO LEOPARDO	RMPFMOO7ME	PINTADO LEOPARDO	
4	CORTE 4	PIEL DE VACUNO GRABADO SERPIENTE	RMPFMOO5ME	GRABADO SERPIENTE	
5	FORRO	PIEL DE BECERRO	RMPFMOO1MI	PT-1006 TPX CAVIAR	
6	PLANTA	PIEL DE BECERRO	RMPFMOO1MI	PT-1006 TPX CAVIAR	
7	PUENTE	PIEL DE VACUNO	RMPFMOO6ME	PT-1006 TPX CAVIAR	
8	PUNTERA	PIEL DE VACUNO	RMPFMOO6ME	PT-1006 TPX CAVIAR	
9	SUDADOR	----------	----------	----------	----------
10	TACÓN	FORRADO EN PIEL DE VACUNO	RMPFMOO6ME	PT-1006 TPX CAVIAR	
11	PISO	CUERO	----------	PT-1006 TPX CAVIAR	
12	CANTO	PINTADO	----------	PT-1006 TPX CAVIAR	
13	TAPA	TEFLÓN	----------	PT-1006 TPX CAVIAR	
14	HILO	NYLON 70	RMPFMOO7HI	LINO	----------

FORNITURAS*

*ANEXO FORNITURAS

	DESCRIPCIÓN	REFERENCIA	COLOR	
A	GOMA ELÁSTICA FORRADA EN PIEL DE VACUNO	RMPFMOO8LO	GRABADO SERPIENTE	

*MEDIDAS *MATERIALES *ACABADOS

PAG 1/1

MODELO: ZAPATO TENDENCIA 01

REFERENCIA: RMPEMFTZ005

MEDIDAS EN BASE A TALLA 37 (EU) VARIANTES O DESVIACIONES DE FORMA PROPORCIONAL DE ACUERDO AL CAMBIO DE TALLA.

LOS CORTES 1 Y 3 VAN AL CORTE Y PINTADO CON COSTURA A 0,2 CM PARA UNIR LAS PIEZAS CON EL FORRO. LOS CORTES 2 Y 4, LAS PIEZAS DE TEJIDO NATURAL DE YUTE, TIENEN ACABADO DOBLADO O ALLETADO UNIDO AL FORRO TAMBIÉN MEDIANTE COSTURA SIMPLE. EN EL VOLANTE, EL CORTE 2, EL CANTO INFERIOR DEBIDA INTRODUCIDO DENTRO DE LA PIEZA DE LA PUNTA, UNIDO MEDIANTE COSTURA NORMAL.

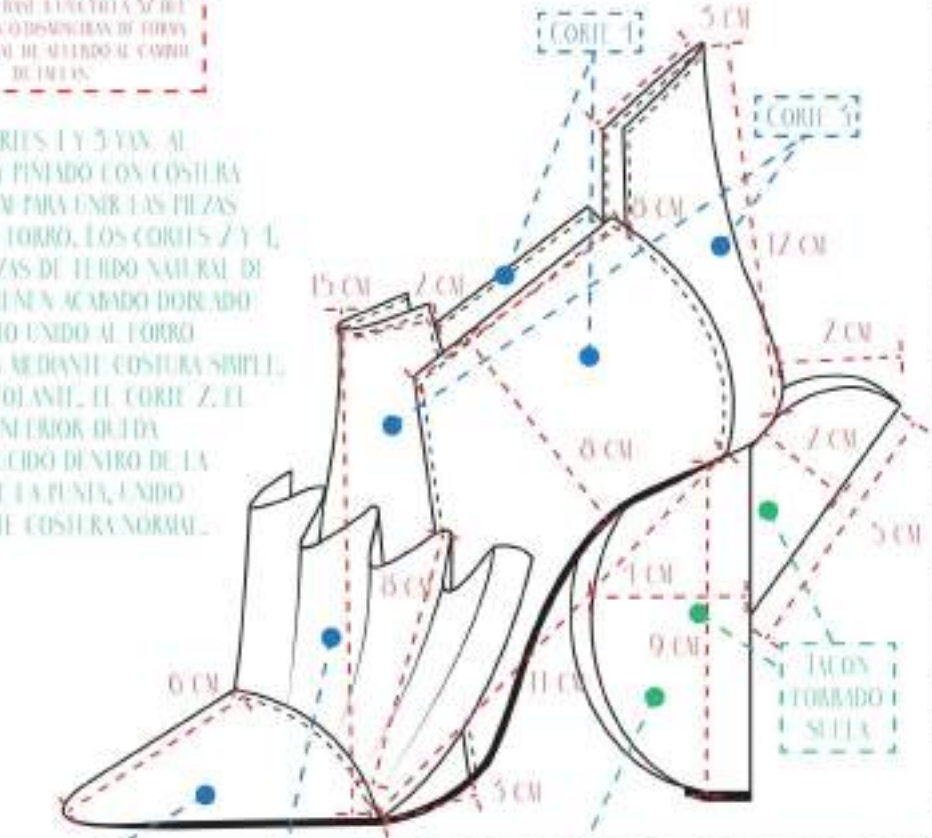

EL TACÓN SE FORMA CON DOS PIEZAS CON FORMA DE SEMICÍRCULOS SUPERPUESTAS ENTRE SÍ. LA PRIMERA PIEZA ES EL TACÓN DEL BOTÍN MIENTRAS QUE LA SEGUNDA ES SIMPLEMENTE DECORATIVA Y SALE DE LA PRIMERA, SOBRESALIENTO POR LA PARTE DEL TALÓN.

ESPECIFICACIONES

	PIEZA	MATERIAL	REFERENCIA	COLOR	
1	CORTE 1	TEJIDO NATURAL DE YUTE	RMPEM00Z/ME	14-2311 TPX PRISM PINK	
2	CORTE 2	PIEL DE VACUNO	RMPEM00G/ME	19-4120 TPX MIDNIGHT BLUE	
3	CORTE 3	PIEL DE VACUNO PINTADO LEOPARDO	RMPEM00Z/ME	PINTADO LEOPARDO	
4	CORTE 4	TEJIDO NATURAL DE YUTE	RMPEM00Z/ME	17-6319 TPX KANIBAL	
5	FORRO	PIEL DE BECERRO	RMPEM00T/MI	19-4006 TPX CAVIAR	
6	PLANTA (ONLY)	PIEL DE BECERRO	RMPEM00T/MI	19-4006 TPX CAVIAR	
7	PLENIT	----------	----------	----------	----------
8	PUNTERA	----------	----------	----------	----------
9	SUDADOR	----------	----------	----------	----------
10	TACÓN	TACÓN FORRADO SUELA	----------	----------	----------
11	PISO	CUERO	----------	19-4006 TPX CAVIAR	
12	CANTO	PINTADO	----------	19-4006 TPX CAVIAR	
13	TAPA	TEFLÓN	----------	19-4006 TPX CAVIAR	
14	HILO	NYLON 70	RMPEM00Z/HI	LINO	----------

FORNITURAS*

*ANEXO FORNITURAS

	DESCRIPCIÓN	REFERENCIA	COLOR	
	----------	----------	----------	----------
	----------	----------	----------	----------

*MEDIDAS *MATERIALES *ACABADOS

PAG 1/1

MODELO: ZAPATO MODA 01

REFERENCIA: RMPFMFTZ003

MEDIDAS EN BASE A UNA TALLA 37 QUE AUMENTARAN O DISMINUIRAN DE FORMA PROPORCIONAL DE ACUERDO AL CAMBIO DE TALLAS.

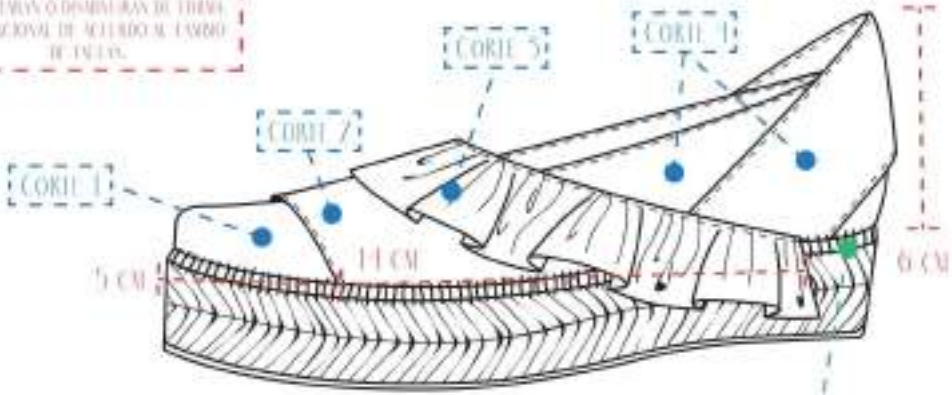

ALPARGATA FORMADA POR PIEZAS DE DISTINTOS MATERIALES AL CORTE Y PINTADO CON COSTURA A 0,2 CM PARA UNIR LAS PIEZAS CON EL FORRO. LAS PIEZAS QUE SE SUPERPONEN TAMBIÉN SE UNEN ENTRE SI MEDIANTE COSTURA SIMPLE. FORRO DE PIEL DE BECERRO NEGRO. SLING BACK SUPERPUESTO MÁS ANCHO DE LO NORMAL.

COSTURA DE UNIÓN DEL BLOQUE DE LA ALPARGATA A LOS CORTES MEDIANTE PUNTO FESTÓN CON HILO ENCERADO.

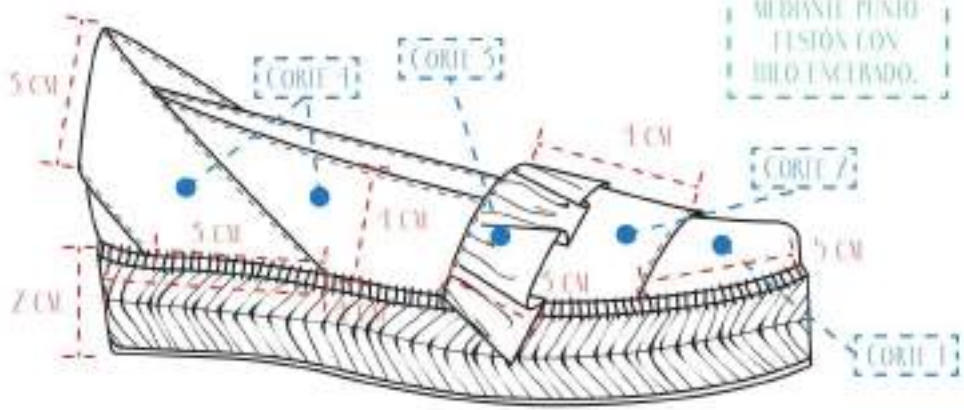

ESPECIFICACIONES

	PIEZA	MATERIAL	REFERENCIA	COLOR	
1	CORTE 1	PIEL ACABADO ANTE	RMPFM001ME	15-0550 TPX GREEN ASSIS	
2	CORTE 2	PIEL DE VACUNO PINTADO LEOPARDO	RMPFM002ME	PINTADO LEOPARDO	
3	CORTE 3	PIEL ACABADO ANTE	RMPFM001ME	14-0848 TPX MIMOSA	
4	CORTE 4	PIEL DE VACUNO	RMPFM006ME	19-4125 TPX MAJOLICA BLUE	
5	FORRO	PIEL DE BECERRO	RMPFM001MI	19-4006 TPX CAVIAR	
6	PLANTA [illegible]	PIEL DE BECERRO	RMPFM001MI	19-4006 TPX CAVIAR	
7	PUENTE	----------	----------	----------	----------
8	PUNTERA	----------	----------	----------	----------
9	SUDADOR	----------	----------	----------	----------
10	BLOQUE	BLOQUE DE YUTE	----------	YUTE NATURAL	----------
11	PISO	GOMA	----------	CARAMELO	
12	CANTO	----------	----------	----------	----------
13	TAPA	GOMA	----------	CARAMELO	
14	HILO	NYLON 70	RMPFM002HI	CHINO	----------

FORNITURAS*

*ANEXO FORNITURAS

	DESCRIPCIÓN	REFERENCIA	COLOR	
A	----------	----------	----------	----------
B	----------	----------	----------	----------

*MEDIDAS *MATERIALES *ACABADOS

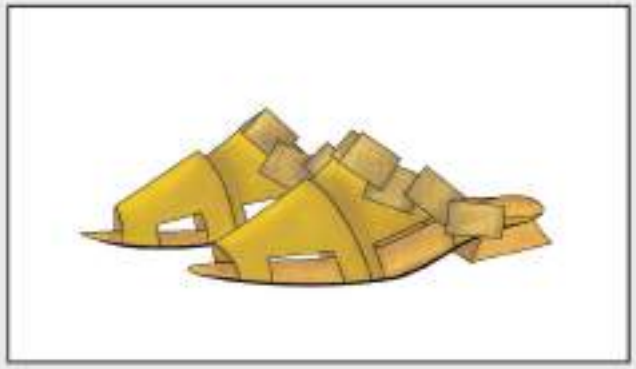

ANEXO FORNITURAS

RMPFM001FO

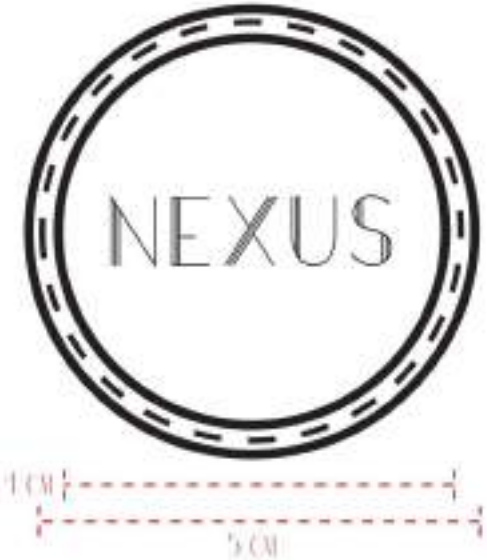

PLACA DE LATÓN EN TONO PLATEADO GRABADA EN EL INTERIOR CON EL NOMBRE DE LA MARCA CENTRADO. SE SITÚA SOBRE UNA PIEZA DE PIEL DEL MISMO MATERIAL QUE EL EXTERIOR DEL BOLSO, AL CORTE Y PINTADO UNIDA AL BOLSO MEDIANTE COSTURA SIMPLE.

EN TODOS LOS MODELOS, DE BOLSOS Y MARROQUINERIA A EXCEPCIÓN DEL MODELO RMPFMFM005, EN EL QUE EL DIÁMETRO DE LA PLACA ES 4 CM Y NO LLEVA PIEZA DE PIEL COMO BASE.
DIÁMETRO PLACA: 4 CM
DIÁMETRO PIEZA PIEL: 5 CM
PROFUNDIDAD: 0,2 CM

TIPOGRAFÍA: HAZEL DECO LIGHT REGULAR
TAMAÑO: 22 PT

RMPFM002FO

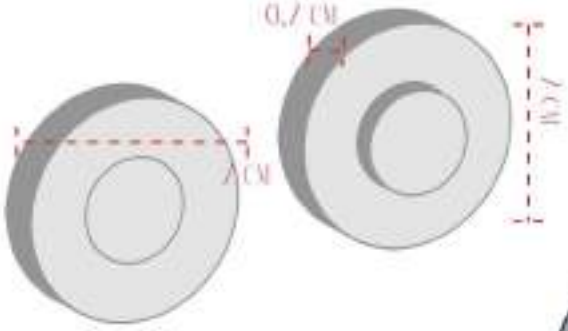

DIÁMETRO:
2 CM
PROFUNDIDAD:
0,2 CM

IMÁN REDONDO DE 2 CM DE DIÁMETRO PRESENTE EN LOS MODELOS RMPFMFB001, RMPFMFB002, RMPFMFB005, RMPFMFB004, RMPFMFM002, COMO FORMA DE CIERRE.

* EJEMPLO SIMILAR

PLACA CON LOGO GRABADO X6 UNIDADES

	DESCRIPCIÓN	REFERENCIA	COLOR
	PLACA GRABADA DE 4 CM DE DIÁMETRO	RMPFM001FO	METÁLICO PLATA

OBSERVACIONES: (PIEZA DE PIEL)

	RMPFMFB001 (TA: 11,25-TPI) MARINO ARTÉ	RMPFMFB002 (MONTURA) NORTENE	RMPFMFB003 (MONTURA) NORTENE	RMPFMFB004 (TL: 0,60-TPI) BRAGE BORD	RMPFMFM001 (TA: 10,00-TPI) CAMBR	RMPFMFM002 (TA: 10,00-TPI) CAMBR	RMPFMFM003 (TA: 10,00-TPI) PARA CRUZ	RMPFMFM002 (TL: 0,60-TPI) BRAGE BORD

IMAN METALICO PLATA X4 UNIDADES

	DESCRIPCIÓN	REFERENCIA	COLOR
	IMAN REDONDO 2 CM DE DIÁMETRO	RMPFM002FO	METÁLICO PLATA

OBSERVACIONES:

	METÁLICO PLATA	CINCO PIEZAS PARA LOS MODELOS RMPFMFB001, RMPFMFB002, RMPFMFB005, RMPFMFB004, RMPFMFM002 QUE QUEDAN SUJETAS AL MATERIAL EXTERIOR Y AL FORRO PARA PERMITIR EL CIERRE DE LAS PIEZAS.

ANEXO FORNITURAS

RMPFM003FO

CREMALLERA METÁLICA DE LATÓN EN TONO PLATEADO CON MALLA A TONO CON EL MODELO CORRESPONDIENTE. LA MALLA QUEDA OCULTA TRAS UNA PIEZA DEL MATERIAL EXTERIOR, DEJANDO SOLO VISIBLE EL CARRO DE LATÓN DE 0,5 CM.
PRESENTE EN EL INTERIOR DE TODOS LOS MODELOS DE BOLSO.
TAMBIEN PRESENTE EN EL MODELO RMPFMFTM002 COMO FORMA DE CIERRE EXTERIOR. EN ESTE CASO, LA MEDIDA SE ADAPTA AL TAMAÑO DE LA PIEZA, INDICADO EN LA FICHA TÉCNICA CORRESPONDIENTE.

* EJEMPLOS SIMILARES

CREMALLERA LATON X6 UNIDADES

	DESCRIPCIÓN	REFERENCIA	COLOR
	CREMALLERA DE LATON 15 X 0,5 CM	RMPFM003FO	METALICO PLATA

OBSERVACIONES: (PIEZA DE PIEL)

	RMPFM003FO 15- 12,5 CM MARRÓN CHOCO	RMPFM003FO GRABADO SERPIENTE	RMPFM003FO GRABADO SERPIENTE	RMPFM003FO 15- 12,5 CM BLANCO NIEVE	RMPFM003FO 15- 12,5 CM COLOR	RMPFM003FO 15- 12,5 CM COLOR	RMPFM003FO 15- 12,5 CM MARINA AZUL

RMPFM004FO

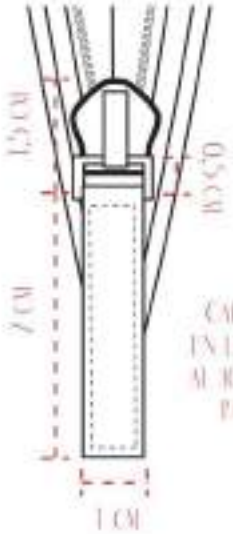

TIRADOR DE CREMALLERA HECHO CON UNA PIEZA DE PIEL DEL MISMO MATERIAL EXTERIOR QUE LA DEL MODELO CORRESPONDIENTE, PRESENTE EN EL INTERIOR DE TODOS LOS MODELOS DE BOLSOS Y EN EL EXTERIOR DEL MODELO RMPFMFTM002 DE MARROQUINERÍA.

CARRO DE CREMALLERA EN LATÓN TONO PLATEADO AL IGUAL QUE ANILLA Y LA PARTE METÁLICA DEL TIRADOR.

* EJEMPLO SIMILAR

TIRADOR CREMALLERA X6 UNIDADES

	DESCRIPCIÓN	REFERENCIA	COLOR
	TIRADOR DE CREMALLERA EN PIEL DE 2 CM	RMPFM004FO	METÁLICO PLATA

OBSERVACIONES:

	RMPFM004FO 15- 12,5 CM MARRÓN CHOCO	RMPFM004FO GRABADO SERPIENTE	RMPFM004FO GRABADO SERPIENTE	RMPFM004FO 15- 12,5 CM BLANCO NIEVE	RMPFM004FO 15- 12,5 CM COLOR	RMPFM004FO 15- 12,5 CM COLOR	RMPFM004FO 15- 12,5 CM MARINA AZUL

ANEXO FORNITURAS

RMPFM005FO

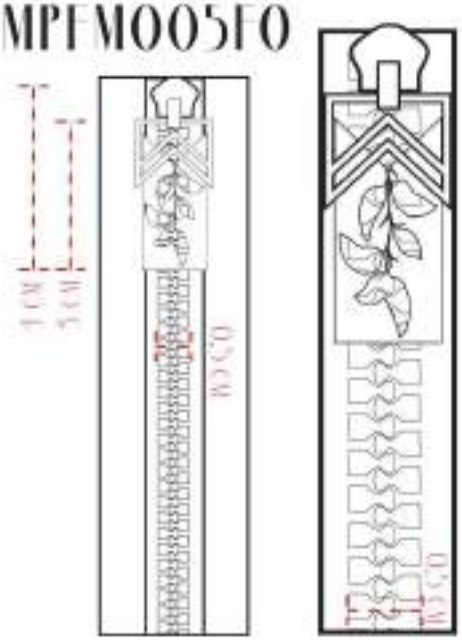

* EJEMPLO SIMILAR

CREMALLERA METÁLICA DE LATÓN EN TONO PLATEADO CON MALLA A TONO CON EL BOLSO CORRESPONDIENTE. CARRO DE 5 MM. PRESENTE DE FORMA INDIVIDUAL EN LOS MODELOS RMPFMFTB005, RMPFMFTB004, Y RMPFMFTZ001 Y DOBLE EN LOS MODELOS RMPFMFTB005, RMPFMFTB006.

CREMALLERA LATON X6 UNIDADES

	DESCRIPCIÓN	REFERENCIA	COLOR
	CREMALLERA DE LATÓN DE CARRO 1 CM	RMPFM005FO	METALICO PLATA

OBSERVACIONES:

	METALICO PLATA	LA MEDIDA DE LA CREMALLERA VARÍA ADAPTÁNDOSE AL TAMAÑO DEL MODELO DEL CUAL SEA CIERRE. MEDIDAS APROXIMADAS RMPFMFTB005: 17 CM, RMPFMFTB004: 25 CM, RMPFMFTZ001: 5 CM, RMPFMFTB005: 40 Y 20 CM Y RMPFMFTB006: 20 Y 28 CM.

RMPFM006FO

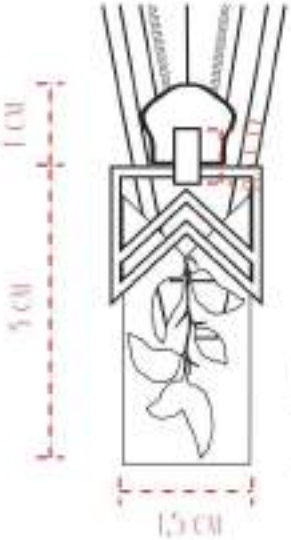

TIRADOR DE CREMALLERA HECHO DE DOS PIEZAS DE LATÓN TROQUELADAS MONTADAS UNA SOBRE LA OTRA. LA SUPERIOR CON TROQUELADO GEOMÉTRICO Y LA INFERIOR CON FORMA DE HOJAS CON EL PATRÓN MOSTRADO EN ESTA FICHA.

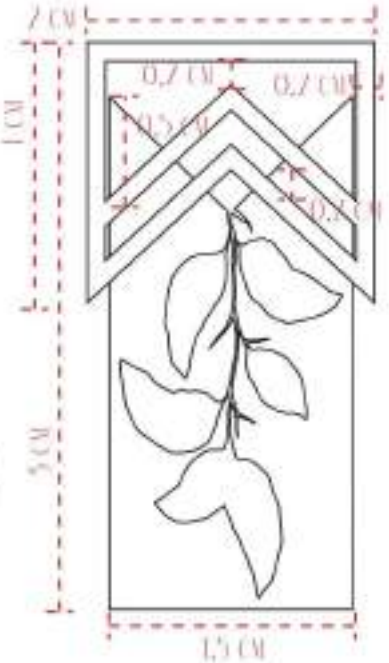

TIRADOR CREMALLERA X6 UNIDADES

	DESCRIPCIÓN	REFERENCIA	COLOR
	TIRADOR DE CREMALLERA EN PIEL DE 5 CM	RMPFM006FO	METALICO PLATA

OBSERVACIONES:

	METALICO PLATA	PRESENTE EN TODOS LOS MODELOS DE BOLSOS COMO TIRADOR DE CREMALLERA EXTERIOR, DE FORMA DOBLE EN LOS MODELOS RMPFMFTB005 Y RMPFMFTB006 Y EN EL MODELO DE MARROQUINERIA RMPFMFTZ001.

ANEXO FORNITURAS

RMPFM0070FO

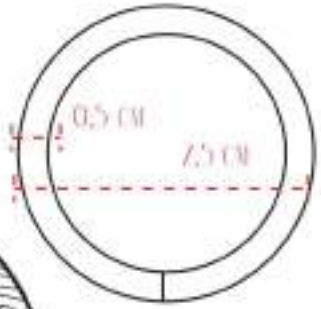

ANILLA DE LATÓN CON UNA ABERTURA QUE PERMITE ABRIRLA Y COLOCARLA EN EL MODELO CORRESPONDIENTE. UNA VEZ COLOCADA, FORRADA CON TEJIDO DE TUL.

* EJEMPLOS SIMILARES

RMPFM0080FO

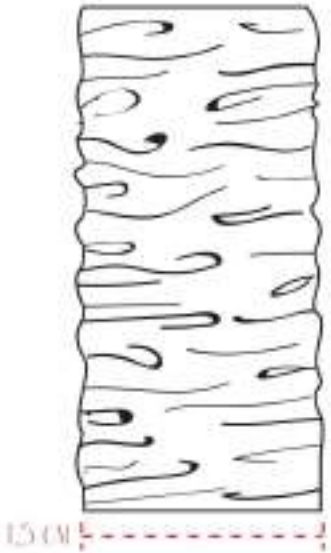

GOMA ELÁSTICA FORRADA EN PIEL DE VACUNO GRABADO SERPIENTE. MÉTODO DE SUJECCIÓN EN EL TALÓN PARA EL MODELO RMPFM1700FL.
MEDIDA PROPORCIONAL A LA TALLA DEL ZAPATO.
ANCHO: 1,5 CM.

* EJEMPLO SIMILAR

ANILLA METALICA 2,5 CM DIAMETRO

	DESCRIPCIÓN	REFERENCIA	COLOR
	ANILLA METALICA	RMPFM0070FO	METALICO PLATA

OBSERVACIONES:

	METALICO PLATA	UNA UNICA PIEZA DE LATÓN FORRADA EN TUL, PRESENTE EN EL MODELO RMPFM1M0075. DIÁMETRO: 2,5 CM GROSOR: 0,5 CM

GOMA ELASTICA FORRADA

	DESCRIPCIÓN	REFERENCIA	COLOR
	GOMA ELÁSTICA FORRADA EN PIEL DE VACUNO	RMPFM0080FO	GRABADO SERPIENTE

OBSERVACIONES:

	GRABADO SERPIENTE	UNA UNICA PIEZA PRESENTE EN EL MODELO RMPFM1700FL

ANEXO PLANTA

PLANTA INTERIOR

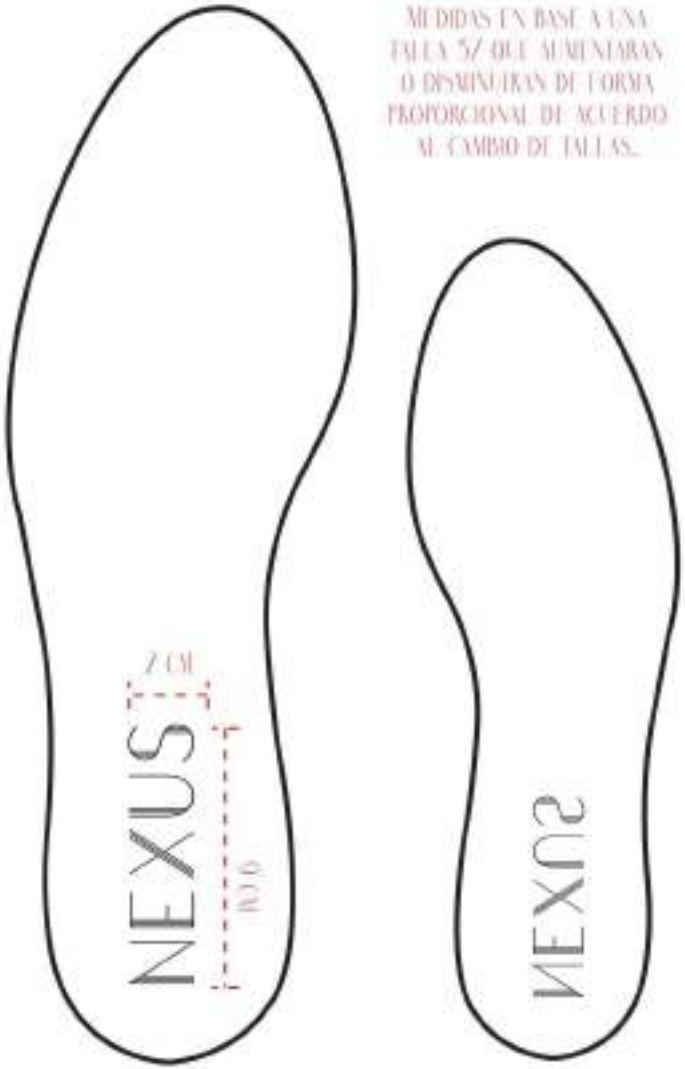

MEDIDAS EN BASE A UNA TALLA 37 QUE AUMENTARAN O DISMINUIRAN DE FORMA PROPORCIONAL DE ACUERDO AL CAMBIO DE TALLAS.

PLANTA INTERIOR CON NOMBRE ESTAMPADO EN LA PARTE DEL TALÓN.
PLANTILLA EN DIFERENTE COLOR EN FUNCIÓN DEL MODELO.
PRESENTE EN TODOS LOS MODELOS DE CALZADO.

LOGO ESTAMPADO EN TONO PLATEADO.
EN VERTICAL, CENTRADO EN EL ANCHO DE LA PLANTILLA DE 9 CM DE LARGO Y 2 CM DE ANCHO.

TIPOGRAFÍA: HAZEL DECO LIGHT REGULAR
TAMAÑO: 22 PT

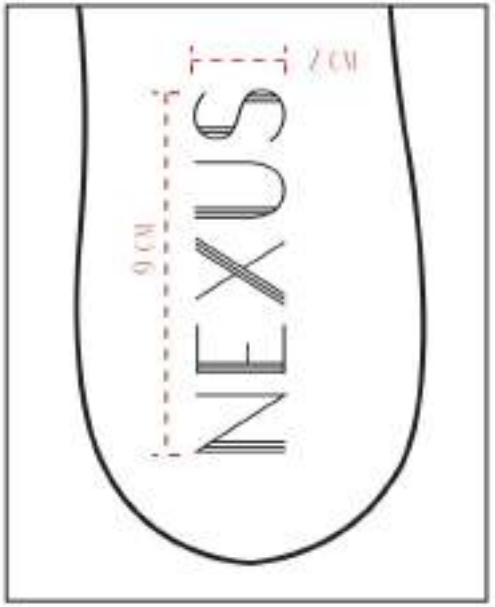

PLANTILLA INTERIOR X6 UNIDADES

	DESCRIPCIÓN	REFERENCIA	COLOR
	PLANTILLA INTERIOR CON LOGO ESTAMPADO	----------	---------

OBSERVACIONES:

	[illegible]	[illegible]	[illegible]	[illegible]	[illegible]	[illegible]

PROTOTIPO BOLSO

ESCANDALLO BOLSO

MATERIALES:

	DESCRIPCION	REFERENCIA	PRECIO	CANTIDAD	TOTAL
1	PIEL DE VACUNO PELO PINTADO *	[illegible]	[illegible]	[illegible]	[illegible] €
2	PIEL DE VACUNO *	[illegible]	[illegible]	[illegible]	[illegible] €
3	TEJIDO NATURAL DE YUTE *	[illegible]	[illegible]	[illegible]	[illegible] €
4	VACUNO ACABADO ANTE *	[illegible]	[illegible]	[illegible]	[illegible] €
5	TIRA DE PIEL DE VACUNO PARA ASA *	[illegible]	[illegible]	[illegible]	[illegible] €
6	PIEL DE BECERRO [illegible] *	[illegible]	[illegible]	[illegible]	[illegible] €
7	CREMALLERA DE LATÓN 5MM	[illegible]	[illegible]	[illegible]	[illegible] €
8	CREMALLERA DE LATÓN 5MM	[illegible]	[illegible]	[illegible]	[illegible] €
9	TIRADOR DE CREMALLERA DE PIEL	[illegible]	[illegible]	- - - - - - - -	[illegible] €
10	TIRADOR CREMALLERA DE LATÓN	[illegible]	[illegible]	[illegible]	[illegible] €
					[illegible] €

PRODUCCIÓN:

PRECIO	TRABAJO	TOTAL
[illegible]	[illegible]	[illegible] €
		[illegible] €

MATERIALES	[illegible] €
PRODUCCIÓN	[illegible] €
COSTE TOTAL	92,05 €

PROTOTIPO CALZADO

ESCANDALLO CALZADO

MATERIALES:

	DESCRIPCION	REFERENCIA	PRECIO	CANTIDAD	TOTAL
1	VACUNO ACABADO ANTE (CORTE 1) *	[illegible]	2 €/PIE	0,5 PIE	1,00 €
2	PIEL DE VACUNO PELO PINTADO (CORTE 2) *	[illegible]	1 €/PIE	0,5 PIE	2,00 €
3	VACUNO ACABADO ANTE (CORTE 3) *	[illegible]	2 €/PIE	1 PIE	2,00 €
4	PIEL DE VACUNO (CORTE 4) *	[illegible]	5 €/PIE	1 PIE	5,00 €
5	PIEL DE BECERRO (FORRO Y PLANTA) *	[illegible]	2,50 €/PIE	1 PIE	2,50 €
6	BLOQUE DE YUTE PREFABRICADO (PIEL Y TAPA INCLUIDA)	- - - - - - - - -	8 €/PIE	1 PIE	8,00 €
					18,50 €

PRODUCCIÓN:

	DESCRIPCION	PRECIO	TRABAJO	TOTAL
1	PATRONAJE POR PAR REPERCUTIDO	2 €/PIE	1 PIE	2,00 €
2	UNIÓN MECÁNICA CORTES Y BLOQUE	2 €/PIE	1 PIE	2,00 €
				1,00 €

MATERIALES	18,50 €
PRODUCCIÓN	1,00 €
COSTE TOTAL	22,50 €