Raquel Miallet

Inspiración

El miedo a ser juzgado nos persigue en cada paso que damos, y todos hemos dicho alguna vez eso de "No me importa lo que los demás piensen de mi", aunque no sea cierto. ¿Por qué? La interacción, el contacto, es imprescindible para todos los seres humanos. Estamos diseñados para estar conectados unos con los otros, para desear el amor y la aprobación al relacionarnos con los demás. Necesitamos sentirnos aceptados.

Pero al mostrarnos a la sociedad, con una falsa auto-promesa de que nuestra vida será más feliz, nos imponemos ocultarnos tras una máscara de perfección y mentiras. A más esfuerzo hacemos por aparentar, más vergüenza sentimos de que otros vean nuestros errores y defectos, y mayor es el miedo al rechazo.

Este miedo es universal, todos lo sentimos en algún momento. De él procede la vergüenza de mostrarnos tal cual somos. Es el temor a que alguien pueda ver o saber algo que nos hace vulnerables. Y vivimos como si esa percepción interna, esa desagradable sensación de vulnerabilidad, nos impidiese ser dignos de seguir conectados a los demás.

Vivimos en una sociedad en la que tecnología y la comunicación resultan imprescindibles, ya sea a través de la televisión, revistas, a través de internet o en nuestros móviles. Estamos recibiendo información de forma constante. De forma liminal o subliminal, a través de cualquiera de estos canales, lo que vemos son ejemplos de vidas perfectas, y de como podemos conseguirlas. Si usas este producto tu vida será más satisfactoria, si pierdes o ganas peso para parecerte a tal o a cual todo el mundo te querrá, si viajas a este lugar serás más feliz... Pero no solo eso, lo importante no es cumplir esas premisas, lo importante es que los demás lo vean. No nos importa realmente si algo nos satisface o nos hace felices, nos importa que los demás crean que es así.

De eso quiere tratar esta colección. Se trata de jugar con lo que es cierto y con lo que no. Buscar representar ese punto medio en el que ni todo es perfecto ni todo es horrible. Se trata de reivindicar el disfrutar de las cosas sin preocuparnos de que los demás sean conscientes de ello. Ir a un concierto y disfrutarlo en vivo, en vez de a través de la cámara de video, de cenar con tus amigos y charlar y reir sin que los moviles esten encima de la mesa y sin tener que hacer una foto a la comida.

Materiales simples en contraposición con materiales nobles como la piel, colores neutros que contrastan con la utilización de un forro estampado en tonos mucho más vivos y alegres, ollaos y calados, que esconden una parte y muestran otra, piezas que simulan una armadura... Una mezcla entre lo que es verdad y lo que no lo es. Se trata de encontrar un punto medio entre cosas distintas. Ni todo es bueno, ni todo es malo, solo hay que aprender a disfrutar de lo que tenemos delante.

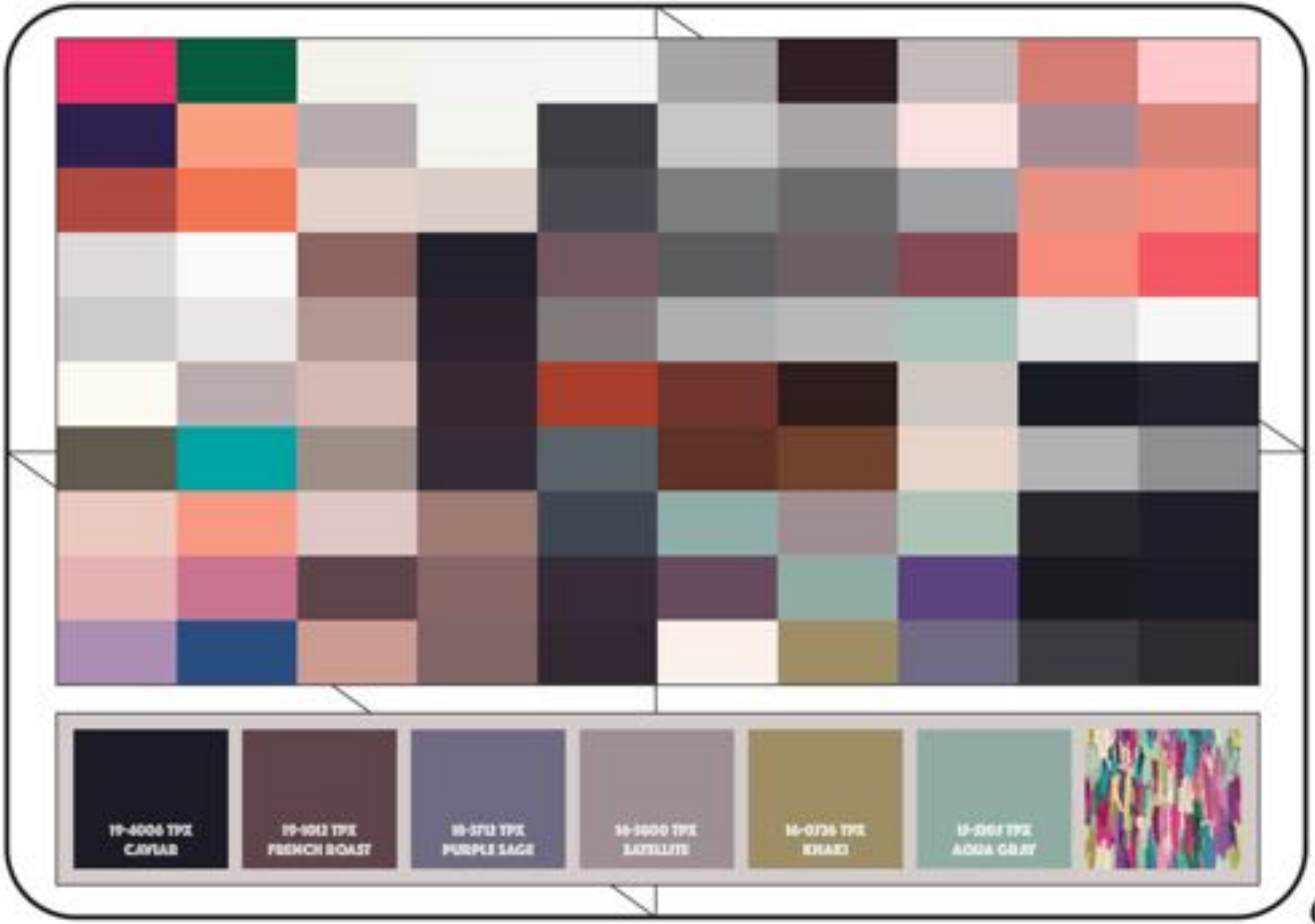
19-4006 TPX
CAVIAR
19-1012 TPX
FRENCH ROAST
18-3712 TPX
PURPLE SAGE
16-3600 TPX
SATELLITE
16-0736 TPX
KHAKI
15-5101 TPX
AQUA GRAY

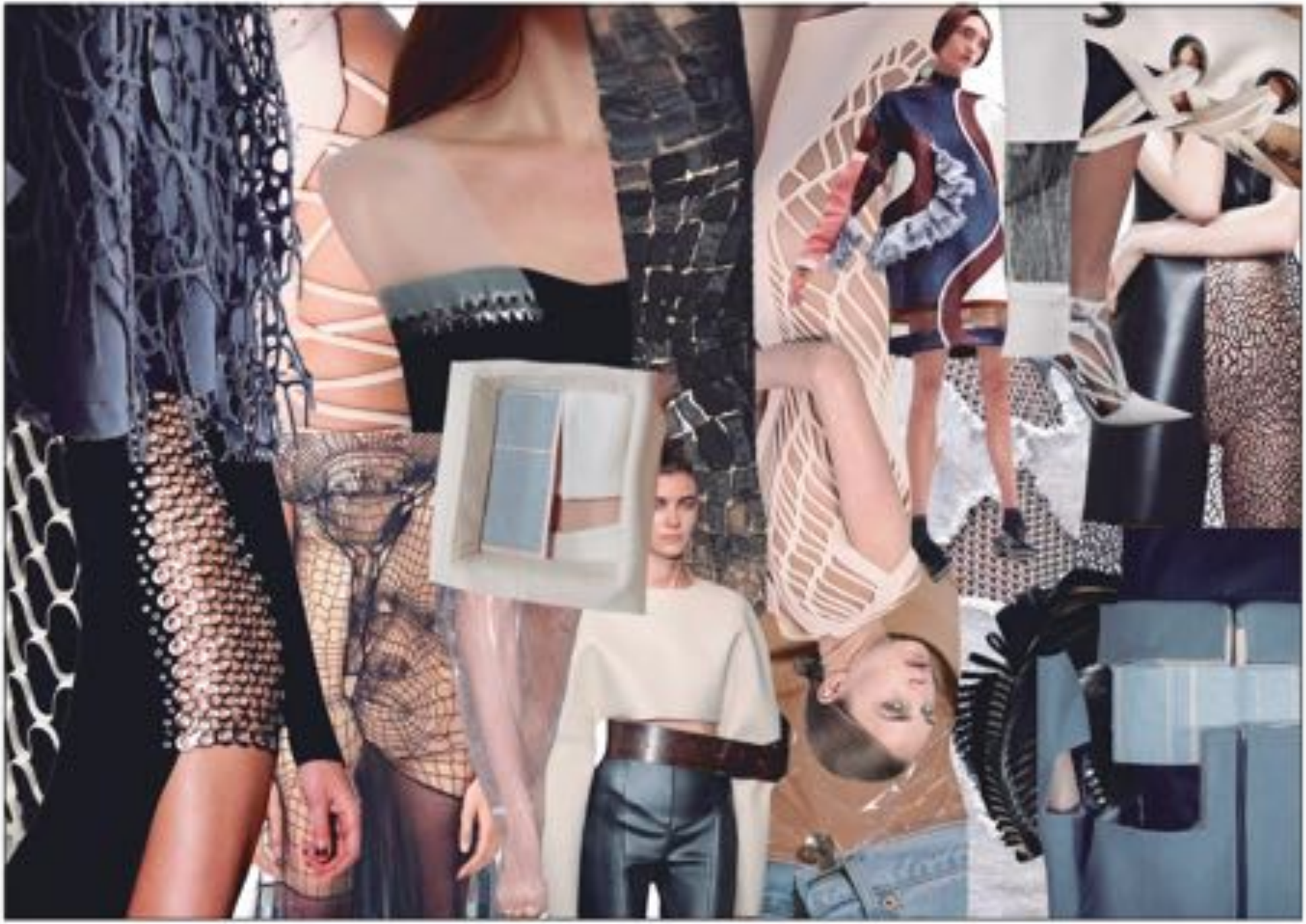

Cuero	Fieltro	Nylon	Saten	Laton

Bolsos

Marroquineria

Coleccion

Raquel Miallet

PAG 1/2

MODELO: MOCHILA SACO

REFERENCIA: RMPFCBFTB001

VISTA TRES CUARTOS

Mochila tipo saco, en la cual la unión de las diferentes piezas se realiza mediante costura simple y abierta. Tipo de construcción cosido y vuelto al igual que el forro interior.

Exterior dividido en dos piezas: la superior en piel de becerro mientras que la inferior es de fieltro laminado con un acabado de hilos de lana superpuestos a tono. El interior es un forro estampado de satén.

VISTA PERFIL

VISTA ESPALDA

Una cinta de nylon de 3,5 cm de ancho pasa por calados de 4 cm hechos en el tejido, frunciendo el material y cerrando la mochila. La misma cinta hace la función de correas para colgar la mochila en los hombros y que acaba en la costura entre la base y la espalda.

Raquel Miallet

PAG 2/2

MODELO: MOCHILA SACO

REFERENCIA: RMPFCBFTB001

DETALLE ABERTURA

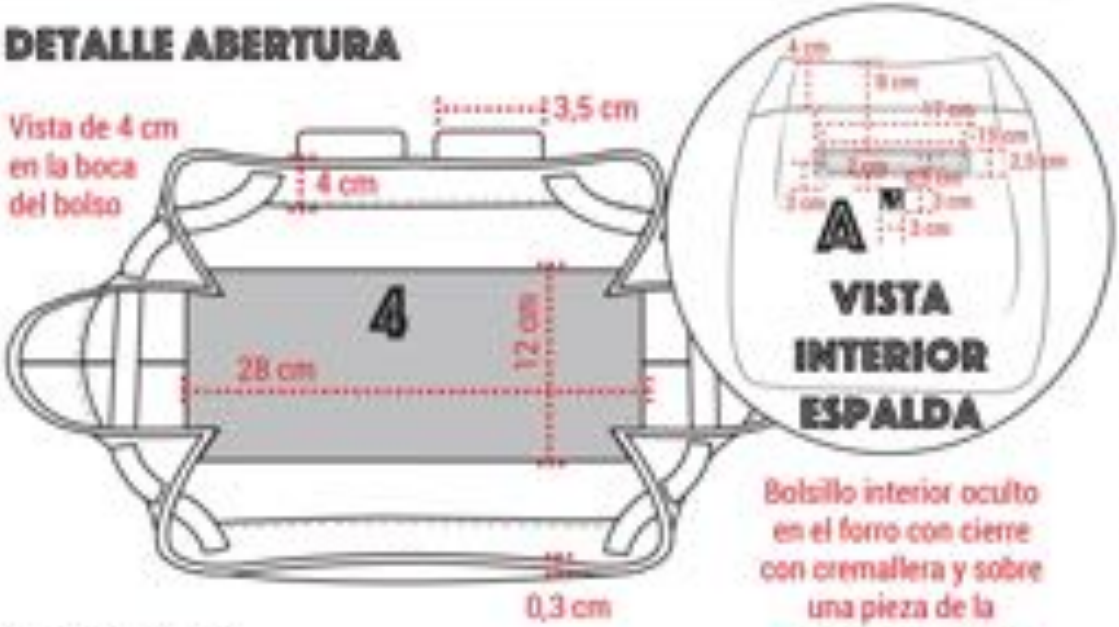

Bolsillo interior oculto en el forro con cremallera y sobre una pieza de la misma piel exterior, y fornitra de latón con la forma del logo de la marca ambos centradas en el ancho de la espalda.

VISTA BASE

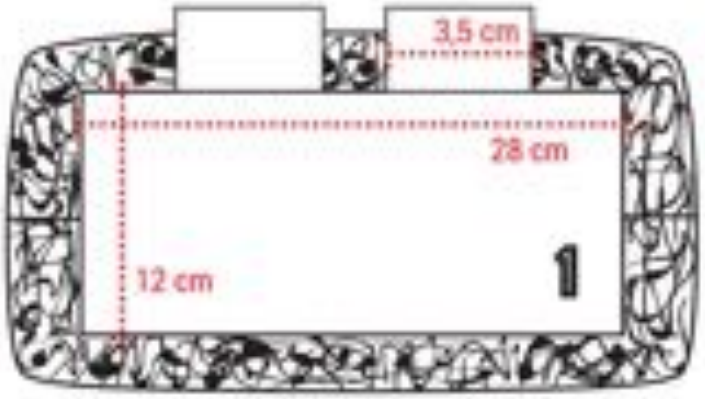

MATERIALES EXTERIORES

	DESCRIPCIÓN	REFERENCIA	COLOR
1	PIEL DE BECERRO	RMPFB001ME	19-4006 TPX
2	FIELTRO LAMINADO CON HILOS DE LANA	RMPFB002ME	13-5205 TPX
3	CINTA NYLON	RMPFB004ME	18-1712 TPX

MATERIALES INTERIORES

	DESCRIPCIÓN	REFERENCIA	COLOR
4	FORRO SATÉN ESTAMPADO	RMPFB001MI	ESTAMPADO

FORNITURAS*

*ANEXO FORNITURAS

	DESCRIPCIÓN	REFERENCIA	COLOR
A	LOGO EN RELIEVE DE LATÓN	RMPFB001FO	METALICO PLATA
B	CREMALLERA LATÓN A TONO 5 MM	RMPFB002FO	METALICO PLATA
C	TIRADOR DE LA PIEL EXTERIOR DE 3 CM	RMPFB003FO	18-1712 TPX

OBSERVACIONES:

	19-4006 TPX CAVIAR	13-5205 TPX AQUA GRAY	18-1712 TPX PURPLE SAGE	ESTAMPADO

Coleccion

Raquel Miallet

PAG 1/2

MODELO: BOLSO BANDOLERA 1

REFERENCIA: RMPFCBFTB002

Montaje al corte y pintado al tono con una costura vista a 0,2 cm del borde y también cosido y vuelto.
Todas las costuras a 0,2 cm del borde.

Una única pieza de cinta de nylon de 3,5 cm de ancho que pasa por dos ollaos de 4 cm de diámetro interior en la parte delantera del bolso y otros dos en la trasera, frunciendo el bolso y al mismo tiempo sirviendo de bandolera para colgarlo.
Largo total de la cinta 200 cm.

VISTA TRES CUARTOS

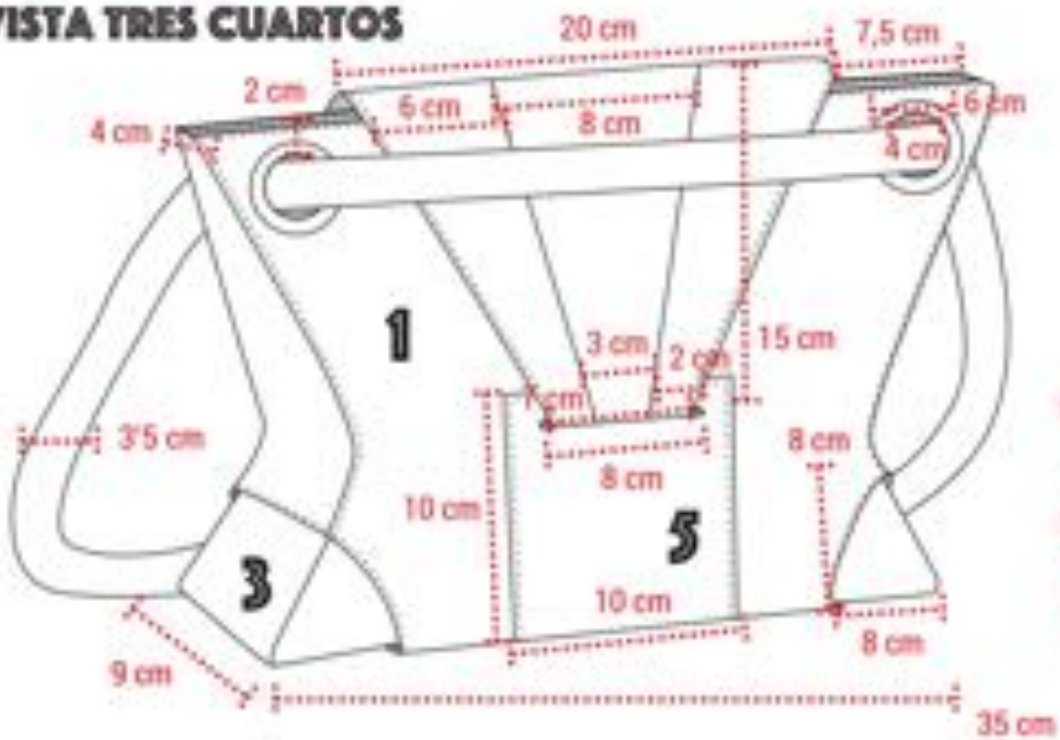

VISTA ESPALDA

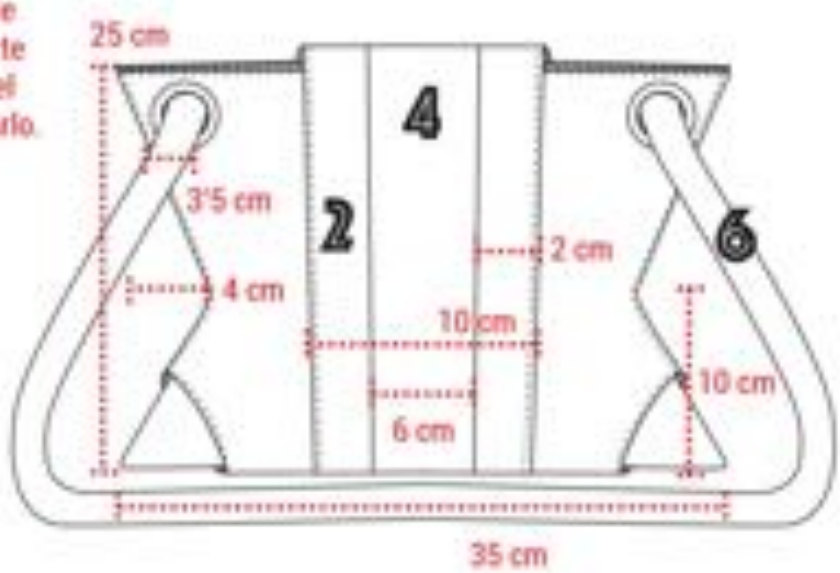

Base formada por una pieza de piel con otra pieza superpuesta con aperturas en las esquinas inferiores. La pieza inferior cosida y vuelta y la superior al corte y pintado. Solapa superior dividida en tres partes los dos laterales de piel y el centro de fieltro, unidos entre ellas con costura abierta y los laterales al corte y pintado. Pieza de fieltro en el centro con un calado por el cual se mete la solapa y se cierra mediante un imán oculto. Forro estampado cosido y vuelto en el interior y cierre mediante cremallera.

Raquel Miallet

PAG 2/2

MODELO: BOLSO BANDOLERA 1

REFERENCIA: RMPFCBFTB002

DETALLE ABERTURA

VISTA BASE

Unión de las dos piezas que forman el cuerpo en la base. Solapa y base con cuerson para aportar rigidez.

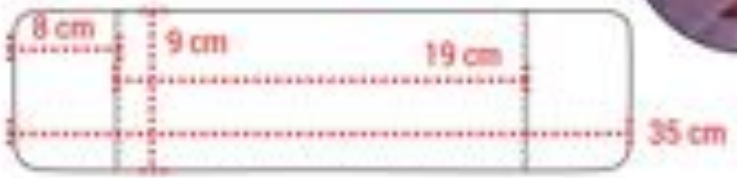

MATERIALES EXTERIORES

	DESCRIPCIÓN	REFERENCIA	COLOR
1	PIEL DE BECERRO	RMPFB001ME	16-3800 TPX
2	PIEL DE BECERRO	RMPFB001ME	18-3712 TPX
3	PIEL DE BECERRO	RMPFB001ME	13-1202 TPX
4	FIELTRO	RMPFB002ME	19-4006 TPX
5	FIELTRO	RMPFB002ME	16-0736 TPX
6	CINTA NYLON	RMPFB004ME	19-1012 TPX

MATERIALES INTERIORES

	DESCRIPCIÓN	REFERENCIA	COLOR
7	FORRO SATÉN ESTAMPADO	RMPFB001MI	ESTAMPADO

FORNITURAS*

*ANEXO FORNITURAS

	DESCRIPCIÓN	REFERENCIA	COLOR
A	LOGO EN RELIEVE DE LATÓN	RMPFB001FO	METALICO PLATA
B	CREMALLERA LATÓN A TONO X2	RMPFB002FO	METALICO PLATA
C	TIRADOR DE LA PIEL EXTERIOR X2	RMPFB002FO	16-3800 TPX
D	IMÁN REDONDO DE 2 CM DE DIÁMETRO	RMPFB004FO	METALICO PLATA
F	OLLAOS 4 CM DE DIÁMETRO INTERIOR	RMPFB005FO	METALICO PLATA

OBSERVACIONES:

	16-3800 TPX SAFFLOWER	18-3712 TPX PURPLE SAGE	13-1202 TPX AGUA GRAY	19-4006 TPX CAVIAR	16-0736 TPX KHAKI	19-1012 TPX FRENCH ROAST	ESTAMPADO

Coleccion

Raquel Miallet

PAG 1/2

MODELO: MOCHILA OLLAOS

REFERENCIA: RMPFCBFTB003

VISTA TRES CUARTOS

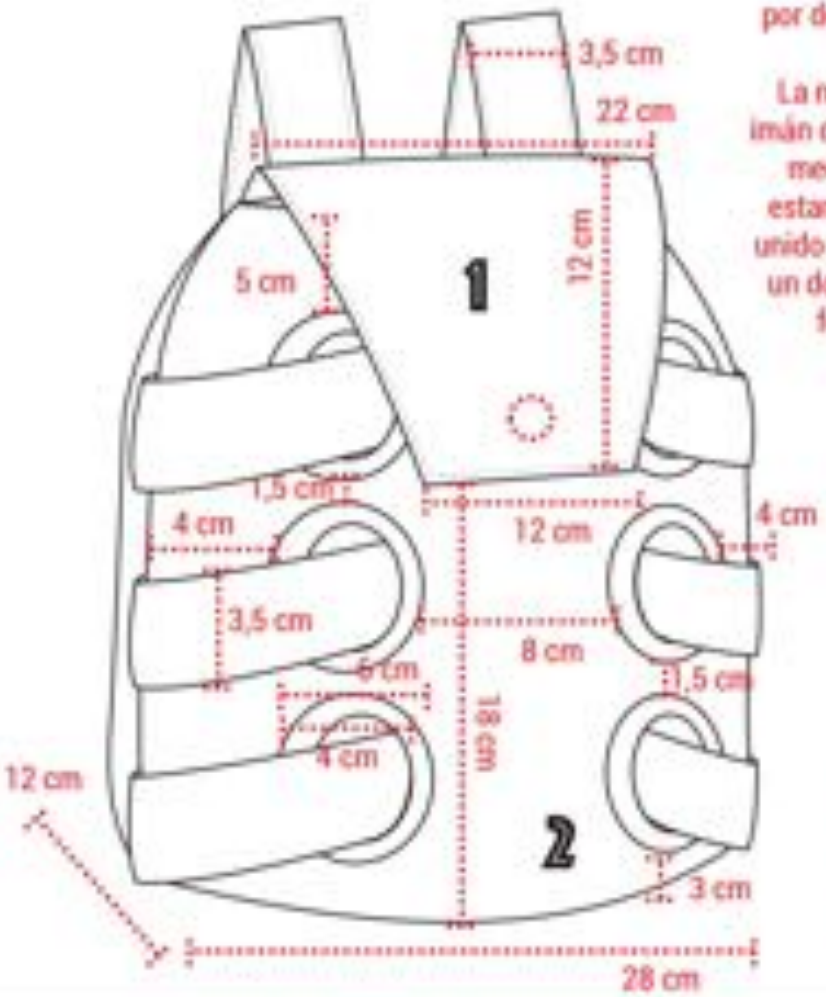

La construcción se hace en tres capas: el cuerpo, el forro, y la capa delantera donde van los ojetes y por donde pasa una cinta de nylon que luego queda fija en la costura lateral.
La mochila se cierra mediante una solapa con un imán de 2 cm de diámetro. La construcción se realiza mediante cosido y vuelto, con un forro de satén estampado en el interior también cosido y vuelto y unido en la boca del bolso con el material exterior en un dobladillo hacia el itnerior a 0,5 cm. Solapa con forro negro también unido hacia el interior.

VISTA BASE

Seis ollaos de 4 cm de diámetro interior centrados en el delantero de la mochila por los que pasa una cinta de nylon de 3,5 cm de ancho de costado a costado.

VISTA ESPALDA

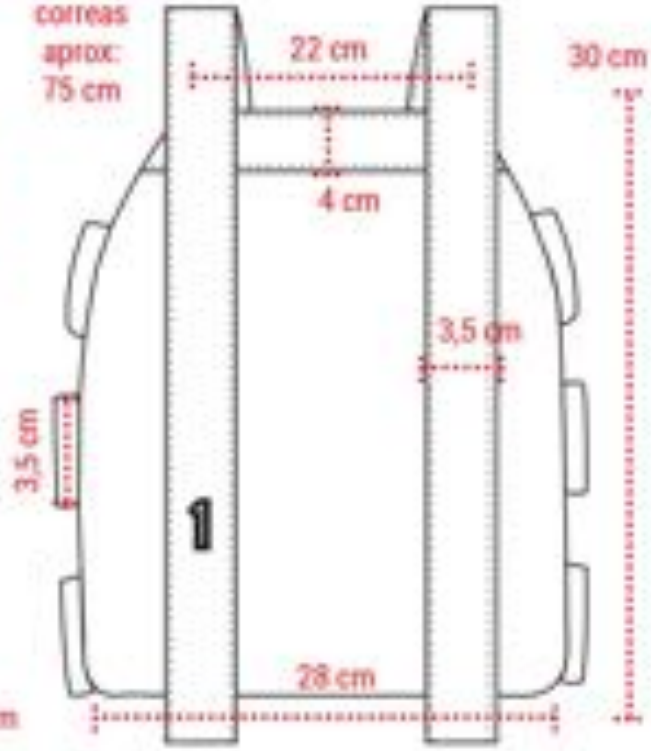

Vista en la parte alta de espalda de la que salen la solapa y las asas que terminan en la costura entre la espalda y la base.

Raquel Miallet

PAG 2/2

MODELO: MOCHILA OLLAOS

REFERENCIA: RMPFCBFTB003

DETALLE ABERTURA

Bolsillo interior oculto en el forro con cierre con cremallera y sobre una pieza de la misma piel exterior, y fornitura de latón con la forma del logo de la marca ambos centradas en el ancho de la espalda.

Cierre mediante imán visto en el centro de la solapa y del cuerpo delantero.

MATERIALES EXTERIORES

	DESCRIPCIÓN	REFERENCIA	COLOR
1	PIEL DE BECERRO	RMPFB001ME	19-4006 TPX
2	PIEL DE BECERRO	RMPFB001ME	16-1000 TPX
3	CINTA NYLON	RMPFB004ME	13-1203 TPX

MATERIALES INTERIORES

	DESCRIPCIÓN	REFERENCIA	COLOR
4	FORRO SATÉN ESTAMPADO	RMPFB001MI	ESTAMPADO
5	FORRO SATÉN	RMPFB001MI	19-4006 TPX

FORNITURAS*

*ANEXO FORNITURAS

	DESCRIPCIÓN	REFERENCIA	COLOR
A	LOGO EN RELIEVE DE LATÓN	RMPFB001FO	METALICO PLATA
B	CREMALLERA LATÓN A TONO 5 MM	RMPFB002FO	METALICO PLATA
C	TIRADOR DE LA PIEL EXTERIOR DE 3 CM	RMPFB003FO	19-4006 TPX
D	OLLAOS 4 CM DE DIÁMETRO INTERIOR	RMPFB005FO	METALICO PLATA
E	CIERRE IMÁN DE 2 CM DE DIÁMETRO	RMPFB006FO	METALICO PLATA

OBSERVACIONES:

	19-4006 TPX CAVIAR	16-1000 TPX SATELLITE	13-1203 TPX AQUA GRAY	ESTAMPADO

Coleccion

Raquel Miallet

PAG 1/2

MODELO: MOCHILA TROQUELADA

REFERENCIA: RMPFCBFTB004

VISTA TRES CUARTOS

Montaje cosido y vuelto en la base y al corte y pintado al tono con una costura vista a 0,2 cm del borde en la solapa y correas. Todas las costuras a 0,2 cm del borde.

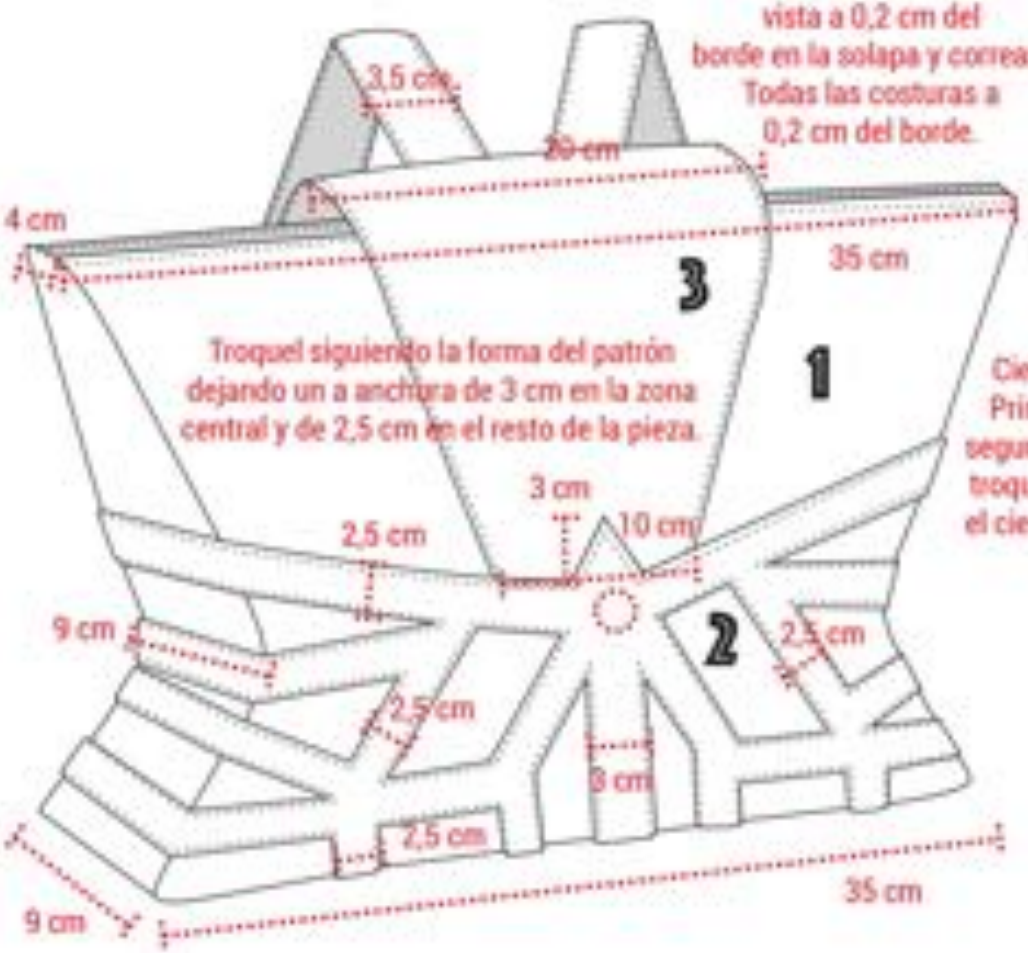

VISTA ESPALDA

Vista en la parte alta de espalda de la que salen la solapa y las asas que terminan en la costura entre la espalda y la base.

Largo correas apox: 75 cm

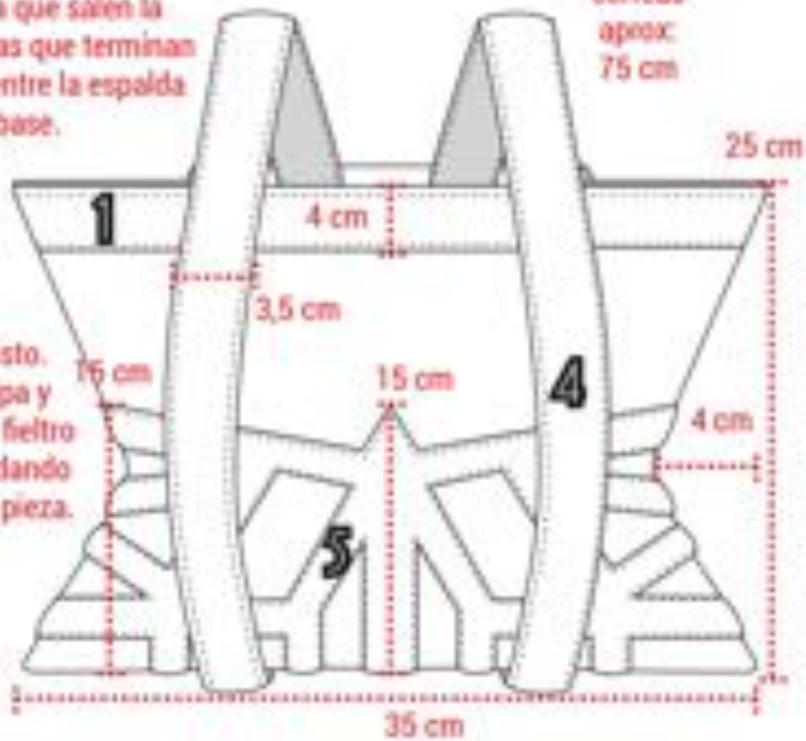

Cierre mediante imán visto. Primera parte en la solapa y segunda entre la pieza de fieltro troquelada y la base, quedando el cierre oculto tras dicha pieza.

Base formada por dos piezas de piel de becerro unidas mediante costura simple y abierta entre si y luego cosida y vuelta. Mochila cosida a una base de fieltro troquelada. Solapa y correas de piel al corte y pintado con una costura a 0,2 cm. Forro estampado cosido y vuelto en el interior.

Raquel Miallet

PAG 2/2

MODELO: MOCHILA TROQUELADA

REFERENCIA: RMPFCBFTB004

DETALLE ABERTURA

Bolsillo interior oculto en el forro con cierre con cremallera y sobre una pieza de la misma piel exterior, y fornitra de latón con la forma del logo de la marca ambos centradas en el ancho de la espalda.

Unión de las dos piezas que forman el cuerpo en la base. Solapa y base con cuerson para aportar rigidez.

VISTA BASE

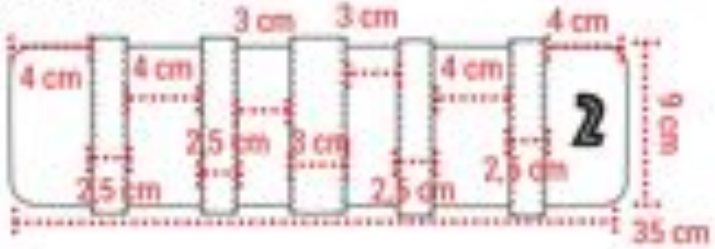

MATERIALES EXTERIORES

	DESCRIPCIÓN	REFERENCIA	COLOR
1	PIEL DE BECERRO	RMPFB001ME	18-3712 TPX
2	PIEL DE BECERRO	RMPFB001ME	16-0736 TPX
3	PIEL DE BECERRO	RMPFB001ME	16-3800 TPX
4	PIEL DE BECERRO	RMPFB001ME	19-1012 TPX
5	FIELTRO	RMPFB002ME	19-4006 TPX

MATERIALES INTERIORES

	DESCRIPCIÓN	REFERENCIA	COLOR
6	FORRO SATÉN ESTAMPADO	RMPFB001MI	ESTAMPADO

FORNITURAS*

*ANEXO FORNITURAS

	DESCRIPCIÓN	REFERENCIA	COLOR
A	LOGO EN RELIEVE DE LATÓN	RMPFB001FO	METÁLICO PLATA
B	CREMALLERA LATÓN A TONO X2	RMPFB002FO	METÁLICO PLATA
C	TIRADOR DE LA PIEL EXTERIOR X2	RMPFB003FO	18-3712 TPX
D	CIERRE IMÁN DE 2 CM DE DIÁMETRO	RMPFB004FO	METÁLICO PLATA

OBSERVACIONES:

	18-3712 TPX PURPLE SAGE	16-0736 TPX KHAKI	16-3800 TPX SATELLITE	19-1012 TPX FRENCH ROAST	19-4006 TPX CAVIAR	ESTAMPADO

Coleccion

Raquel Miallet

PAG 1/2

MODELO: BOLSO SACO

REFERENCIA: RMPFCBFTB005

VISTA TRES CUARTOS

La solapa que cierra el bolso es una pieza de piel de becerro al corte y pintada con costura a 0,2 cm que recorre toda la estructura del bolso, y se cierra con un imán oculto entre piel y forro que se une con otro imán oculto en un calado en el centro del delantero del bolso.

Base formada por una estructura de piel cosida y vuelta y dos piezas de fieltro laminado al corte que se colocan a los laterales y se unen mediante costura simple a 0,5 cm. Interior de forro de satén estampado que se monta cosido y vuelto, a excepción del forro de la solapa que es de un color a tono con el material exterior, pero que también se monta cosido y vuelto. En la boca del bolso una vista de 4 cm. La costura de unión de piezas queda en la espalda tapada por la solapa.

VISTA PERFIL

VISTA ESPALDA

Una cinta de nylon de 3,5 cm de ancho pasa por ollaos de 4 cm de diámetro interior y 6 cm de diámetro exterior frunciendo el material y cerrando el bolso. La misma cinta hace la función de correa para colgar el bolso al hombro o como bandolera.

Raquel Miallet

PAG 2/2

MODELO: BOLSO SACO

REFERENCIA: RMPFCBFTB005

DETALLE ABERTURA

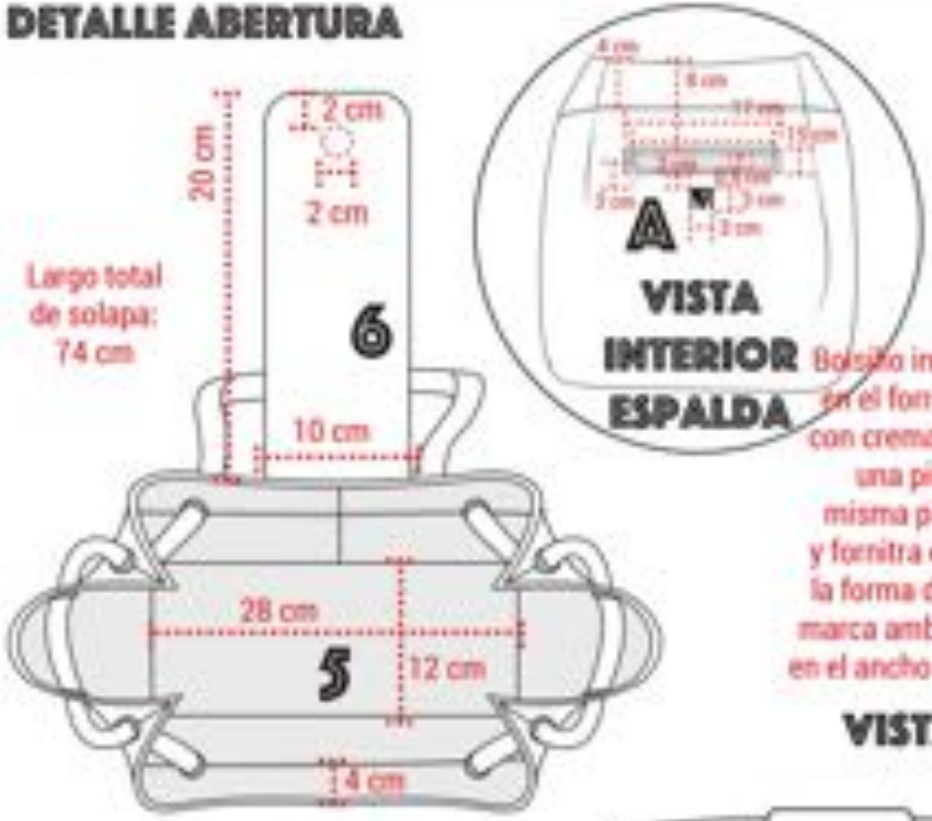

Bolsillo interior oculto en el forro con cierre con cremallera y sobre una pieza de la misma piel exterior, y fornitra de latón con la forma del logo de la marca ambos centradas en el ancho de la espalda.

VISTA BASE

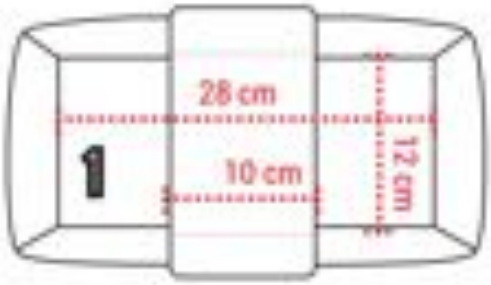

MATERIALES EXTERIORES

	DESCRIPCIÓN	REFERENCIA	COLOR
1	PIEL DE BECERRO	RMPFB001ME	19-1012 TPX
2	PIEL DE BECERRO	RMPFB001ME	16-0736 TPX
3	FIELTRO LAMINADO CON HILOS DE LANA	RMPFB002ME	13-5203 TPX
4	CINTA NYLON	RMPFB004ME	19-4006 TPX

MATERIALES INTERIORES

	DESCRIPCIÓN	REFERENCIA	COLOR
5	FORRO SATÉN ESTAMPADO	RMPFB001MI	ESTAMPADO
6	FORRO SATÉN	RMPFB001MI	16-0736 TPX

FORNITURAS*

*ANEXO FORNITURAS

	DESCRIPCIÓN	REFERENCIA	COLOR
A	LOGO EN RELIEVE DE LATÓN	RMPFB001FO	METÁLICO PLATA
B	CREMALLERA LATÓN A TONO 5 MM	RMPFB002FO	METÁLICO PLATA
C	TIRADOR DE LA PIEL EXTERIOR DE 3 CM	RMPFB003FO	19-1012 TPX
D	IMÁN REDONDO DE 2 CM DE DIÁMETRO	RMPFB004FO	METÁLICO PLATA
E	OLLAOS 4 CM DE DIÁMETRO INTERIOR	RMPFB005FO	METÁLICO PLATA

OBSERVACIONES:

	19-1012 TPX FRENCH ROAST	16-0736 TPX KHAKI	13-5203 TPX AGUA GRAY	19-4006 TPX CAVIAR	ESTAMPADO

Coleccion

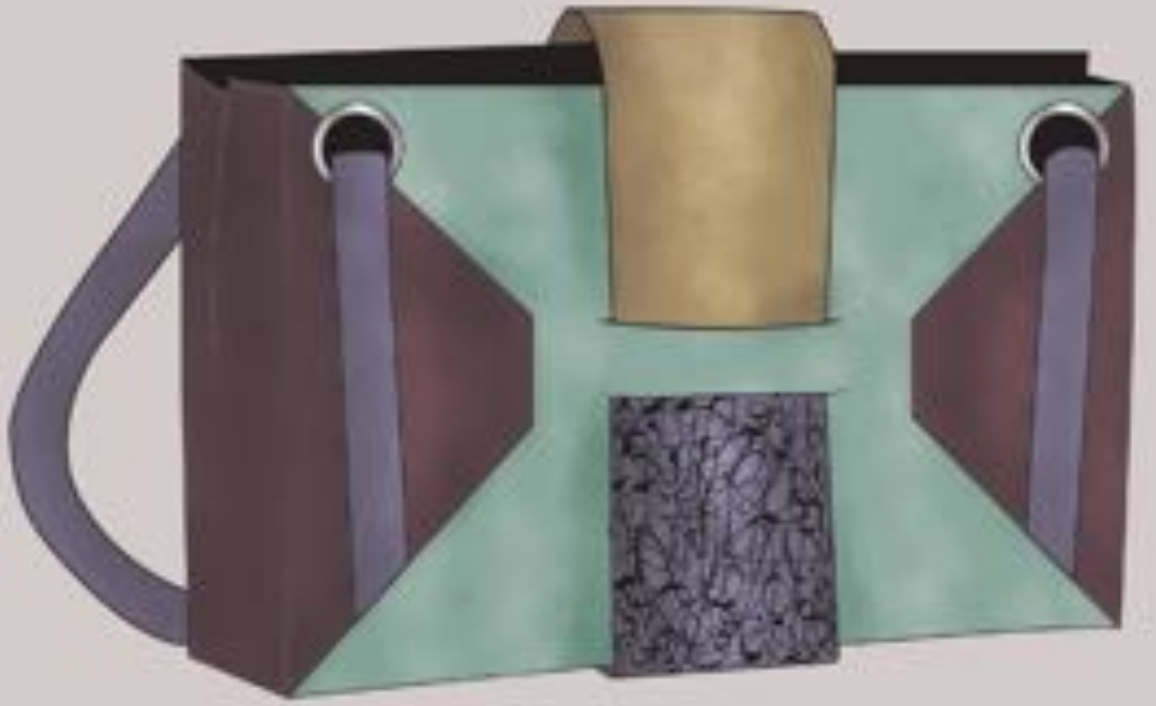

Raquel Miallet

PAG 1/2

MODELO: BOLSO BANDOLERA 2

REFERENCIA: RMPFCBFTB006

VISTA TRES CUARTOS

Base formada por una estructura de piel y dos piezas de fieltro que se colocan a los laterales. Todo al corte y montado y con interior de forro de satén estampado que se monta cosido y vuelto con un dobladillo hacia el interior a 0,2 cm en la boca del bolso.

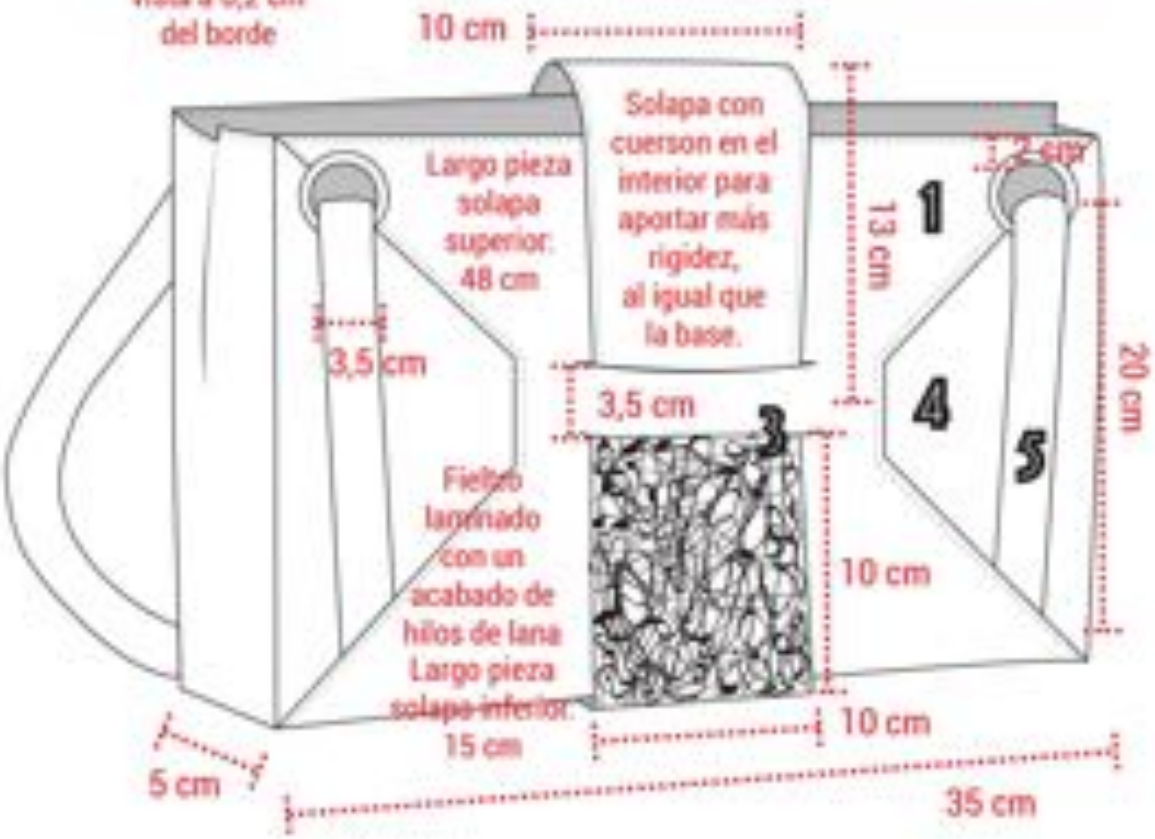

VISTA ESPALDA

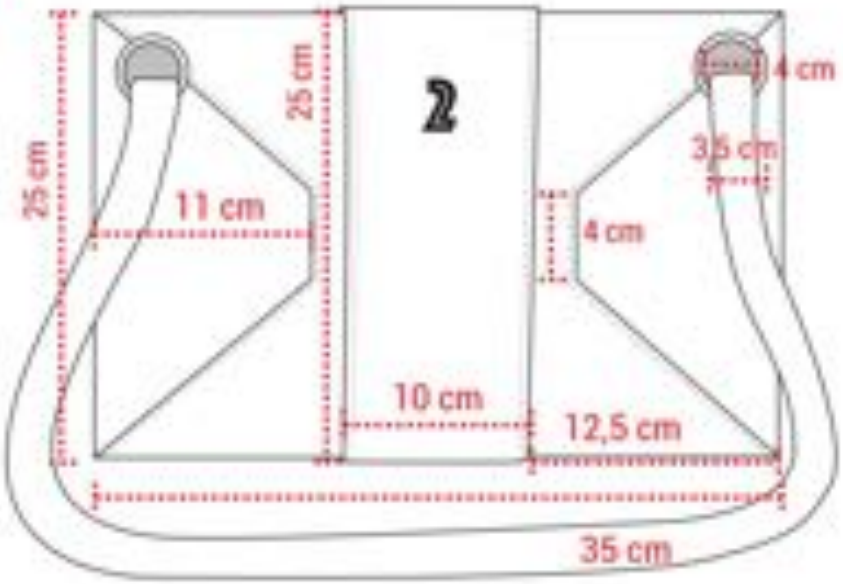

La solapa se divide en dos piezas. Una pieza grande de piel, con un imán oculto entre el forro y el material exterior, que va desde la costura entre espalda y base hasta el delantero y sirve para cerrar el bolso al introducirse en un calado de la pieza delantera y quedar imantada con otro imán oculto en el interior de dicho calado, y otra pieza de fieltro laminado que va desde el otro extremo del calado en el delantero, hasta la misma costura entre la base y la espalda.

Raquel Miallet

PAG 2/2

MODELO: BOLSO BANDOLERA 2

REFERENCIA: RMPFCBFTB006

DETALLE ABERTURA

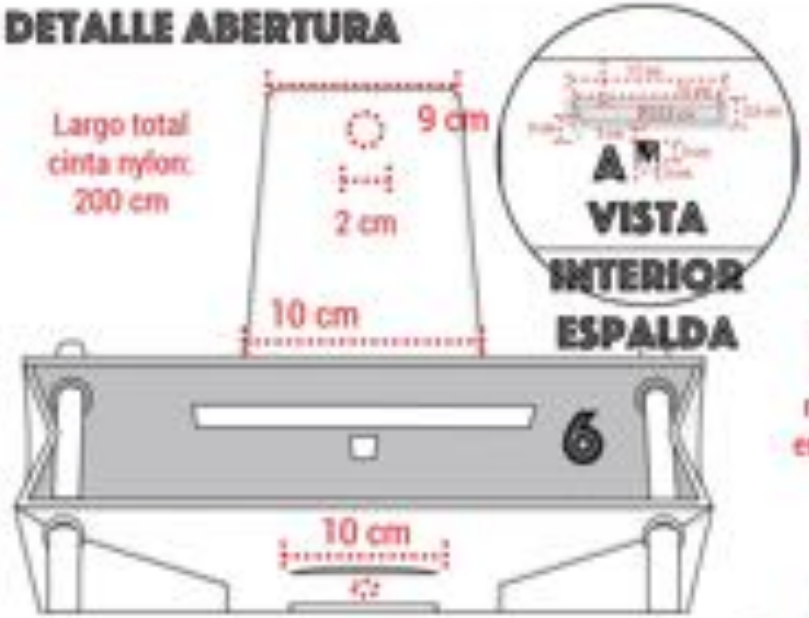

Bolsillo interior oculto en el forro con cierre con cremallera y sobre una pieza de la misma piel exterior, y fornitra de latón con la forma del logo de la marca ambos centradas en el ancho de la espalda.

Una única pieza de cinta de nylon de 3,5 cm de ancho que sale desde la costura de unión de las piezas delanteras y pasa por cuatro ollaos, dos en el delantero y dos en el trasero y a la vez que cierra el frunce del bolso, hace la función de bandolera.

VISTA BASE

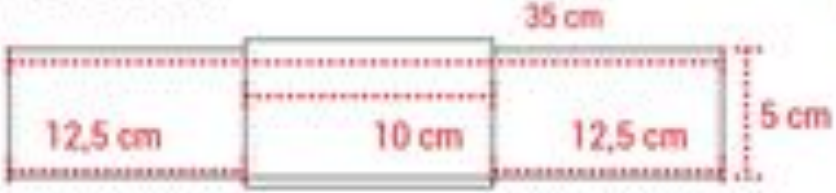

MATERIALES EXTERIORES

	DESCRIPCIÓN	REFERENCIA	COLOR
1	PIEL DE BECERRO	RMPFB001ME	15-1305 TPX
2	PIEL DE BECERRO	RMPFB001ME	16-0736 TPX
3	FIELTRO LAMINADO CON HILOS DE LANA	RMPFB002ME	18-1712 TPX
4	FIELTRO	RMPFB002ME	19-1012 TPX
5	CINTA NYLON	RMPFB004ME	18-1712 TPX

MATERIALES INTERIORES

	DESCRIPCIÓN	REFERENCIA	COLOR
6	FORRO SATÉN ESTAMPADO	RMPFB001MI	ESTAMPADO

FORNITURAS*

*ANEXO FORNITURAS

	DESCRIPCIÓN	REFERENCIA	COLOR
A	LOGO EN RELIEVE DE LATÓN	RMPFB001FO	METÁLICO PLATA
B	CREMALLERA LATÓN A TONO 5 MM	RMPFB002FO	METÁLICO PLATA
C	TIRADOR DE LA PIEL EXTERIOR DE 3 CM	RMPFB003FO	15-1305 TPX
D	IMÁN REDONDO DE 2 CM DE DIÁMETRO	RMPFB004FO	METÁLICO PLATA
F	OLLAOS 4 CM DE DIÁMETRO INTERIOR	RMPFB005FO	METÁLICO PLATA

OBSERVACIONES:

	15-1305 TPX AGUA GRAY	16-0736 TPX KHAKI	18-1712 TPX PURPLE SAGE	19-1012 TPX FRENCH ROAST	ESTAMPADO

Coleccion

Raquel Miallet

PAG 1/2

MODELO: CARTERA

REFERENCIA: RMPFCBFTM001

VISTA TRES CUARTOS

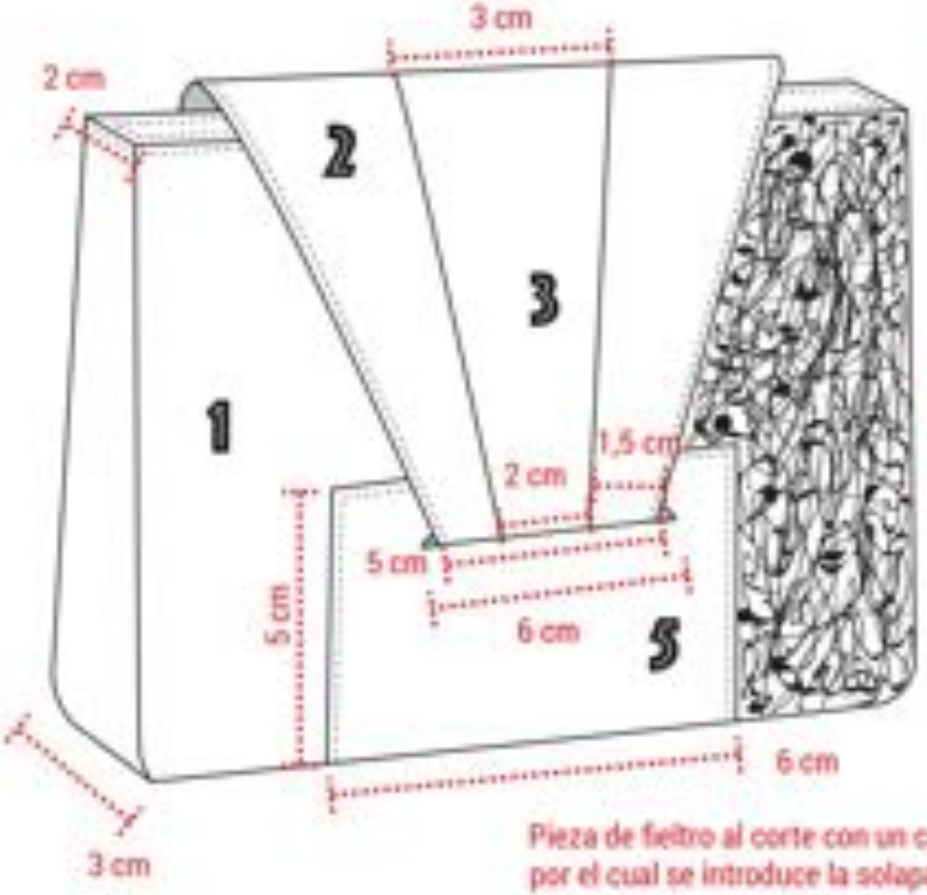

Montaje cosido y vuelto en el cuerpo con cierre con cremallera en la parte superior y solapa por encima que sale de la costura entre base y espalda.
Solapa en tres piezas cosidas con costura simple y abierta entre ellas y con los laterales al corte y pintado a tono con costura a 0,2 cm.
Pieza de fieltro con calado al corte y pintada también con costura a 0,2 cm por la cual se introduce la solapa y cierra la cartera mediante un imán oculto.

Pieza de fieltro al corte con un calado por el cual se introduce la solapa y se cierra la cartera con un imán oculto.

VISTA ESPALDA

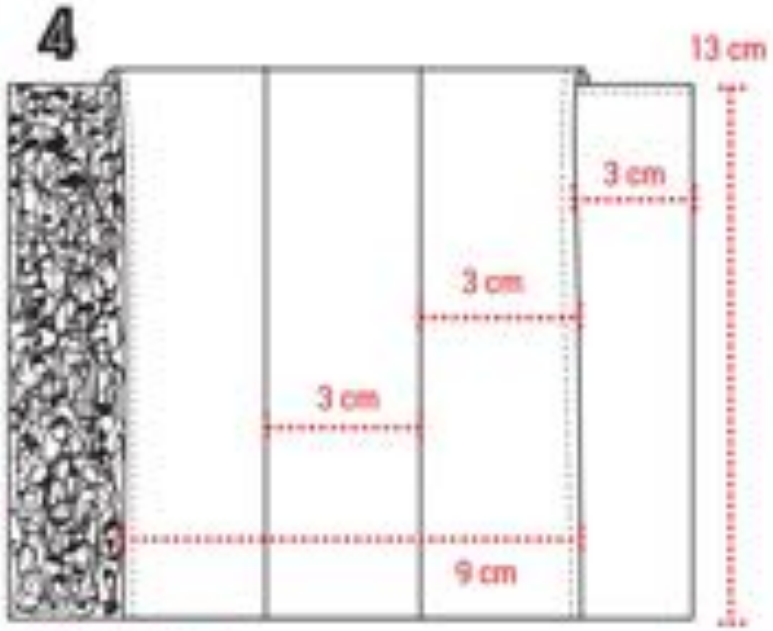

Fieltro laminado con un acabado de hilos de lana

VISTA BASE

Raquel Miallet

PAG 2/2

MODELO: CARTERA

REFERENCIA: RMPFCBFTM001

DETALLE ABERTURA

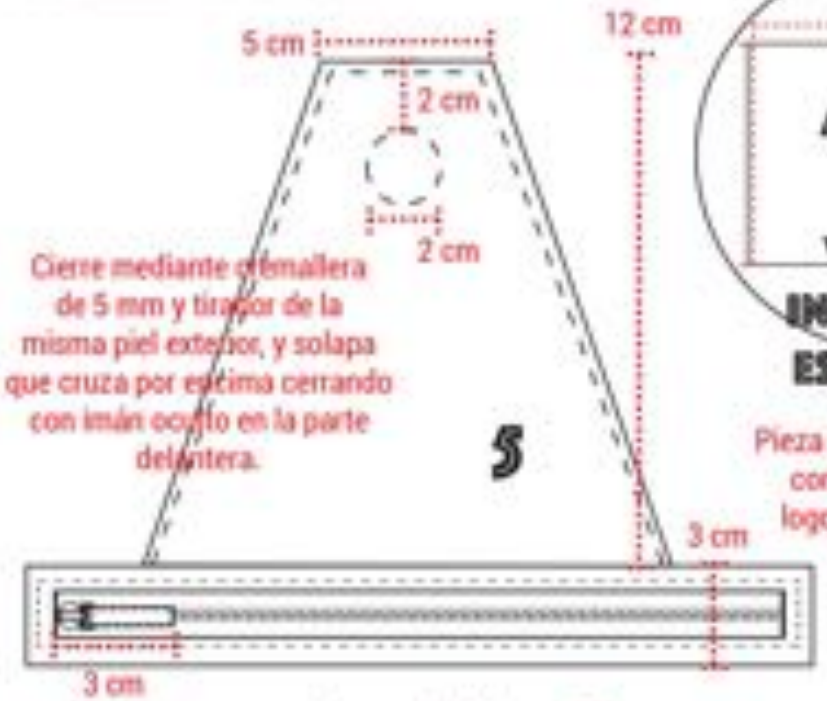

Pieza interior de latón con la forma del logo de la marca.

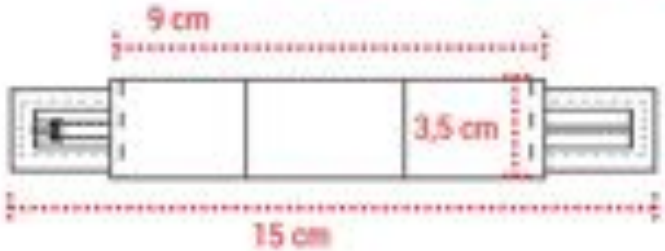

MATERIALES EXTERIORES

	DESCRIPCIÓN	REFERENCIA	COLOR
1	PIEL DE BECERRO	RMPFB001ME	19-4006 TPX
2	PIEL DE BECERRO	RMPFB001ME	19-1201 TPX
3	PIEL DE BECERRO	RMPFB001ME	19-1012 TPX
4	FIELTRO LAMINADO CON HILOS DE LANA	RMPFB002ME	16-5800 TPX
5	FIELTRO	RMPFB002ME	16-0736 TPX

MATERIALES INTERIORES

	DESCRIPCIÓN	REFERENCIA	COLOR
5	FORRO SATÉN ESTAMPADO	RMPFB001MI	ESTAMPADO

FORNITURAS*

*ANEXO FORNITURAS

	DESCRIPCIÓN	REFERENCIA	COLOR
A	LOGO EN RELIEVE DE LATÓN	RMPFB001FO	METÁLICO PLATA
B	CREMALLERA LATÓN A TONO 5 MM	RMPFB002FO	METÁLICO PLATA
C	TIRADOR DE LA PIEL EXTERIOR DE 3 CM	RMPFB003FO	19-4006 TPX
D	IMÁN REDONDO DE 2 CM DE DIÁMETRO	RMPFB004FO	METÁLICO PLATA

OBSERVACIONES:

	19-4006 TPX CAVIAR	19-1201 TPX AGUA GRAY	19-1012 TPX FRENCH ROAST	16-5800 TPX SATELLITE	16-0736 TPX KHAKI	ESTAMPADO

Coleccion

Raquel Miallet

PAG 1/2

MODELO: CINTURÓN 1

REFERENCIA: RMPFCBFTM002

VISTA FRENTE

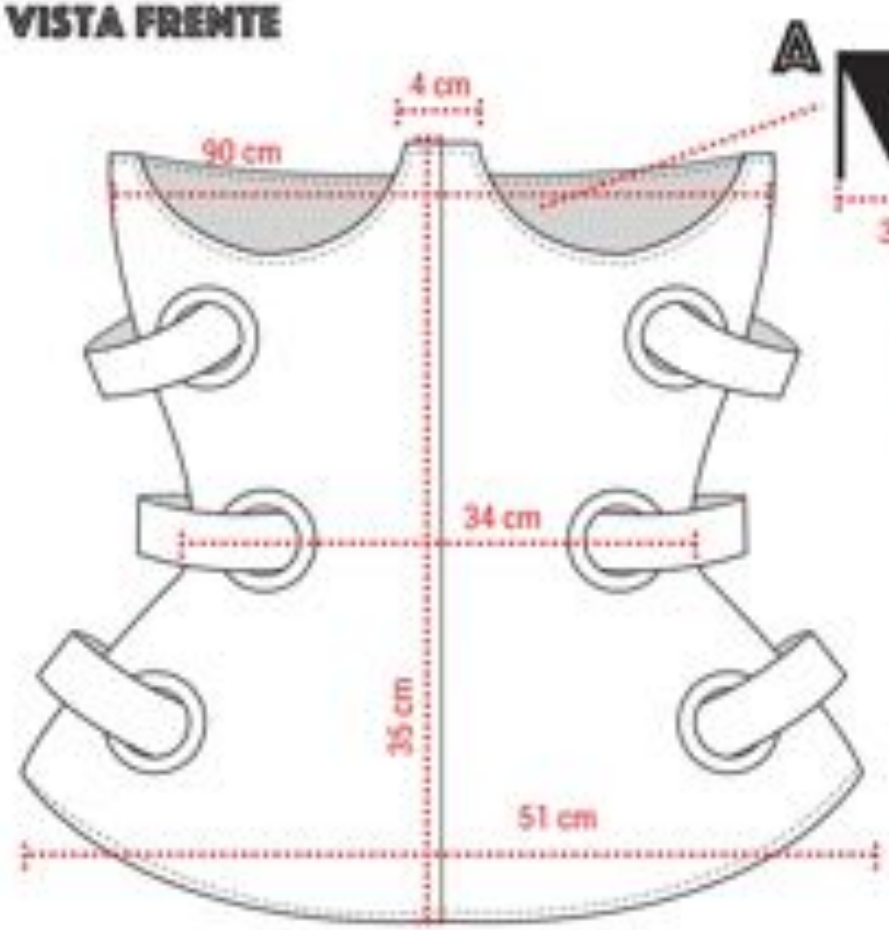

Logo en relieve en latón plateado situado en la parte trasera superior de la espalda a 2 cm del cierre.

Contorno cinturon:
Bajo pecho: 90
Cintura: 68
Cadera: 102

VISTA ESPALDA

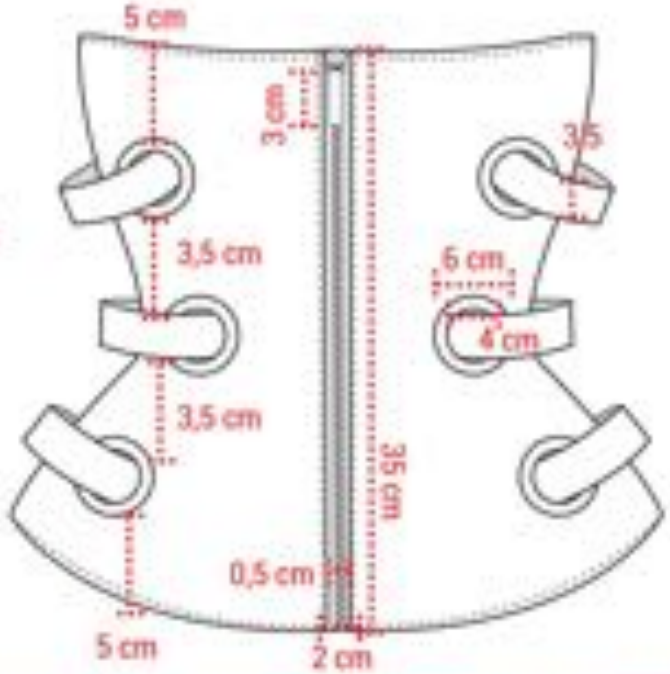

Cinturón dividido en dos piezas de piel de becerro en distinto tono unidas entre si en el centro con costura abierta, al corte y pintado en los bordes y con costura a 0,2 cm. Seis ollaos de 6 cm de diámetro exterior y 4 de diámetro interior adornando el cuerpo del cinturon por los cuales pasa una cinta de nylon de 33,5 cm de ancho recorriendo todo el cuerpo y acabando en la costura de la espalda con la cremallera. Forro de piel de becerro.

Raquel Miallet

PAG 2/2

MODELO: CINTURÓN 1

REFERENCIA: RMPFCBFTM002

DETALLE ABERTURA

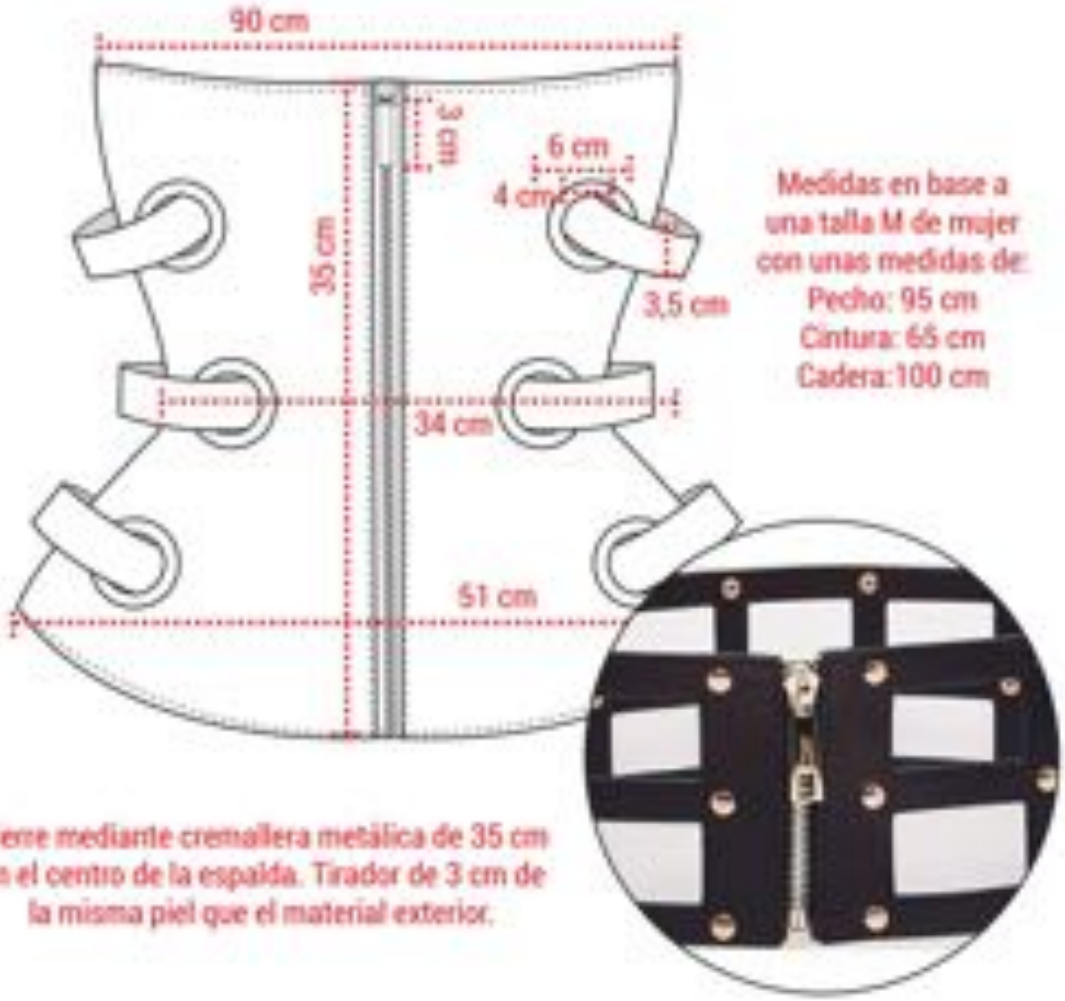

Medidas en base a una talla M de mujer con unas medidas de:
Pecho: 95 cm
Cintura: 65 cm
Cadera:100 cm

Cierre mediante cremallera metálica de 35 cm en el centro de la espalda. Tirador de 3 cm de la misma piel que el material exterior.

MATERIALES EXTERIORES

	DESCRIPCIÓN	REFERENCIA	COLOR
1	PIEL DE BECERRO	RMPFB001ME	16-3800 TPX
2	PIEL DE BECERRO	RMPFB001ME	15-5305 TPX
3	CINTA NYLON	RMPFB002ME	19-4006 TPX

MATERIALES INTERIORES

	DESCRIPCIÓN	REFERENCIA	COLOR
4	PIEL DE BECERRO	RMPFB002ME	18-5712 TPX

FORNITURAS*

*ANEXO FORNITURAS

	DESCRIPCIÓN	REFERENCIA	COLOR
A	LOGO EN RELIEVE DE LATÓN	RMPFB001FO	METALICO PLATA
B	CREMALLERA LATÓN A TONO 5 MM	RMPFB002FO	METALICO PLATA
C	TIRADOR DE LA PIEL EXTERIOR DE 3 CM	RMPFB003FO	16-3800 TPX
	OLLAOS 4 CM DE DIÁMETRO INTERIOR	RMPFB005FO	METALICO PLATA

OBSERVACIONES:

	16-3800 TPX SATELLITE	15-5305 TPX AQUA GRAY	18-5712 TPX PURPLE SAGE	19-4006 TPX CAVIAR

Coleccion

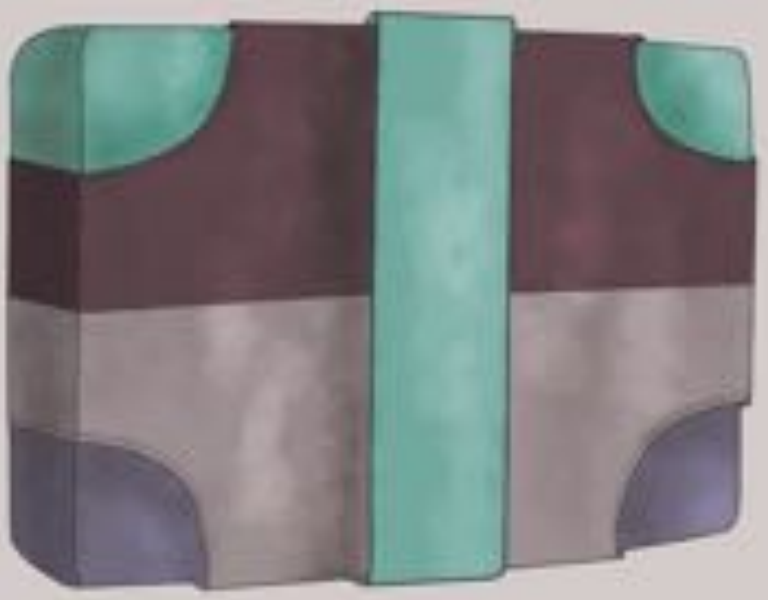

Raquel Miallet

PAG 1/2

MODELO: FUNDA IPAD MINI

REFERENCIA: RMPFCBFTM003

Tamaño Ipad Mini:
Altura 20 cm x
Ancho 14 cm x
Profundidad 1 cm

VISTA TRES CUARTOS

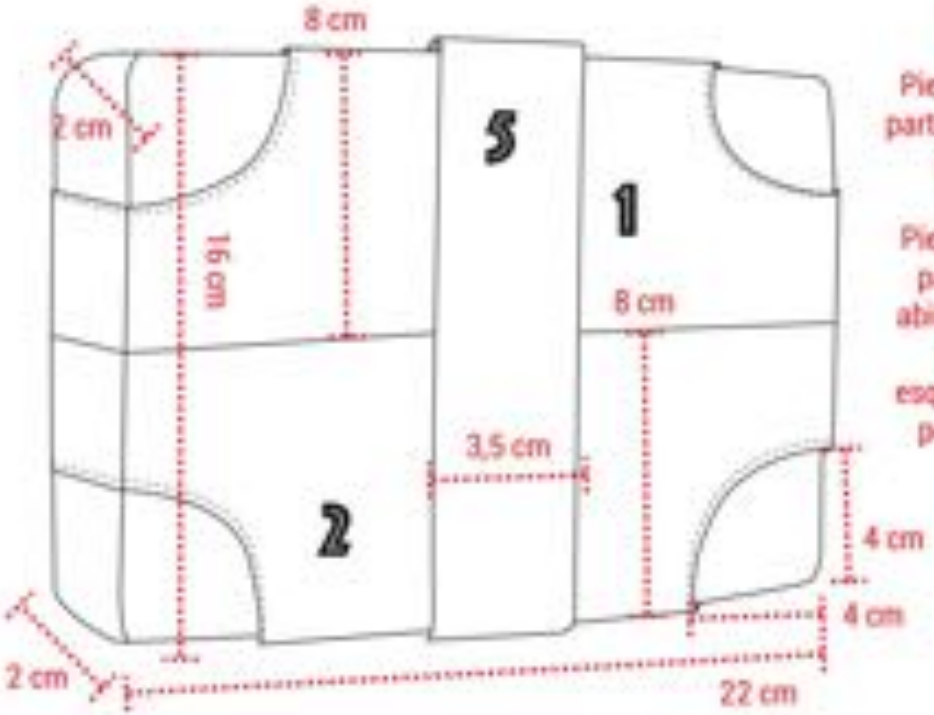

Pieza interior formada por dos partes cosidas mediante costura simple y costura abierta. Cosido y vuelto.
Pieza superior también en dos partes con costura simple y abierta y luego cosido y vuelto, con las aperturas de las esquinas al corte y pintado con pespunte a 0,2 cm, uniendo las dos piezas.

VISTA ESPALDA

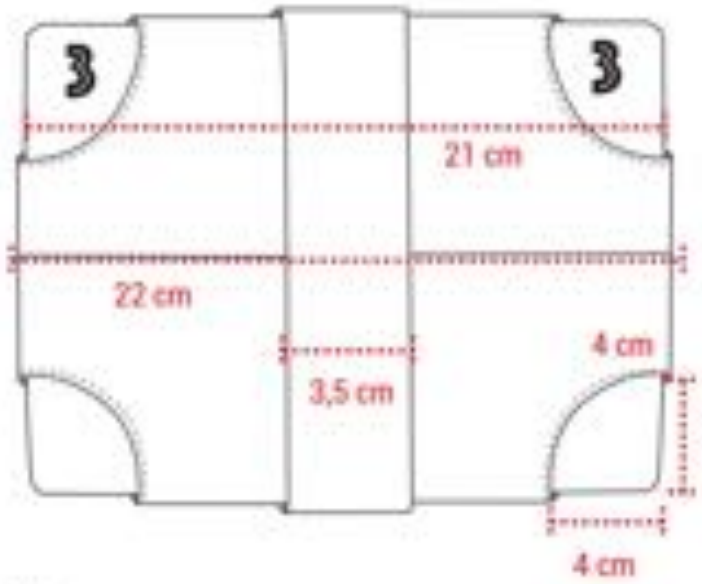

VISTA BASE

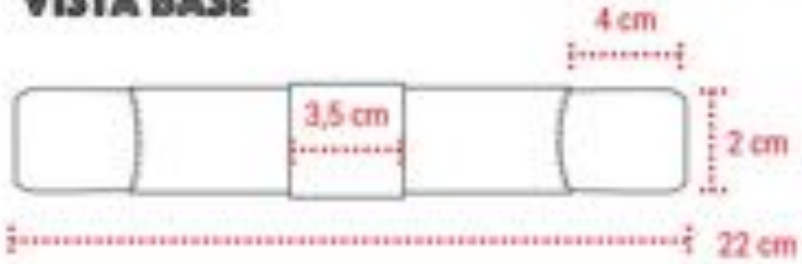

Abertura mediante cremallera metálica de 0,5 cm en el centro de la pieza, que puede soltarse por completo separando la funda en dos partes diferentes para introducir el ipad con comodidad. Después la cremallera queda oculta tras una cinta de nylon.

Raquel Miallet

PAG 2/2

MODELO: FUNDA IPAD MINI

REFERENCIA: RMPFCBFTM003

DETALLE ABERTURA

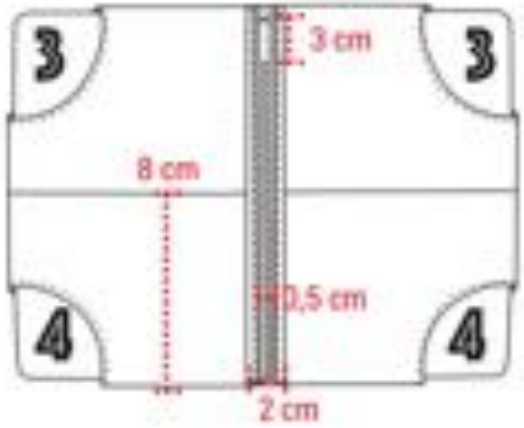

VISTA INTERIOR ESPALDA

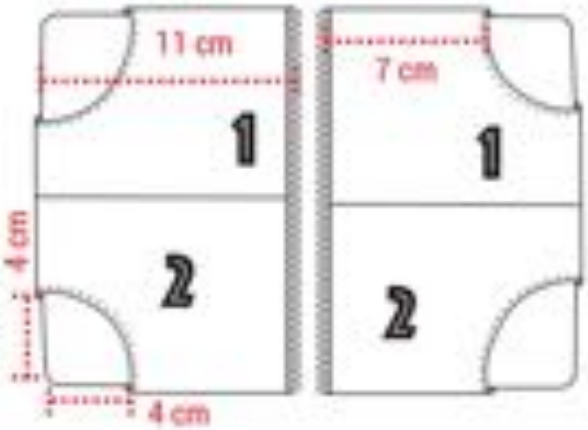

Cierre mediante cremallera de 5 mm y tirador de la misma piel exterior. La cremallera, de 35 cm voltea toda la pieza y queda tapada por una cinta de nylon.

MATERIALES EXTERIORES

	DESCRIPCIÓN	REFERENCIA	COLOR
1	PIEL DE BECERRO	RMPFB001ME	19-1012 TPX
2	PIEL DE BECERRO	RMPFB001ME	16-3800 TPX
3	PIEL DE BECERRO	RMPFB001ME	15-5205 TPX
4	PIEL DE BECERRO	RMPFB001ME	18-3712 TPX
5	CINTA NYLON	RMPFB002ME	15-5205 TPX

MATERIALES INTERIORES

	DESCRIPCIÓN	REFERENCIA	COLOR
6	FORRO SATÉN ESTAMPADO	RMPFB001MI	ESTAMPADO

FORNITURAS*

*ANEXO FORNITURAS

	DESCRIPCIÓN	REFERENCIA	COLOR
A	LOGO EN RELIEVE DE LATÓN	RMPFB001FO	METALICO PLATA
B	CREMALLERA LATÓN A TONO 5 MM	RMPFB002FO	METALICO PLATA
C	TIRADOR DE LA PIEL EXTERIOR DE 3 CM	RMPFB003FO	19-1012 TPX

OBSERVACIONES:

	19-1012 TPX FRENCH ROAST	16-3800 TPX SATELLITE	18-3712 TPX PURPLE SAGE	15-5205 TPX AQUA GRAY	ESTAMPADO

Coleccion

Raquel Miallet

PAG 1/2

MODELO: CINTURÓN 2

REFERENCIA: RMPFCBFTM004

VISTA FRENTE

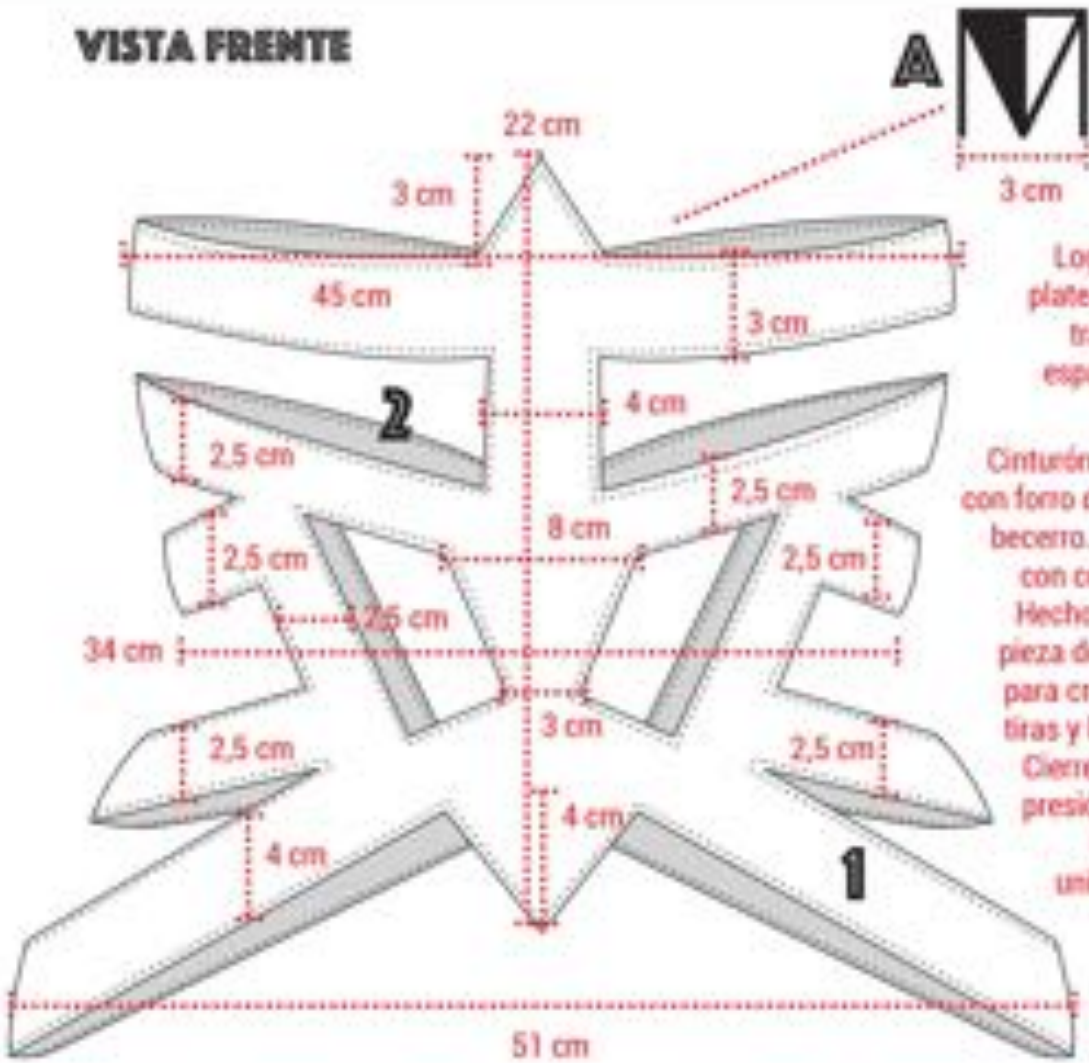

Logo en relieve en latón plateado situado en la parte trasera superior de la espalda a 2 cm del cierre.

Cinturón en piel de becerro con forro de también de piel de becerro. Al corte y pintado con costura a 0,2 cm. Hecho con una misma pieza de piel con calados para crear las diferentes tiras y los huecos libres. Cierre con 5 cierres a presión repartidos en la espalda uniformemente.

VISTA ESPALDA

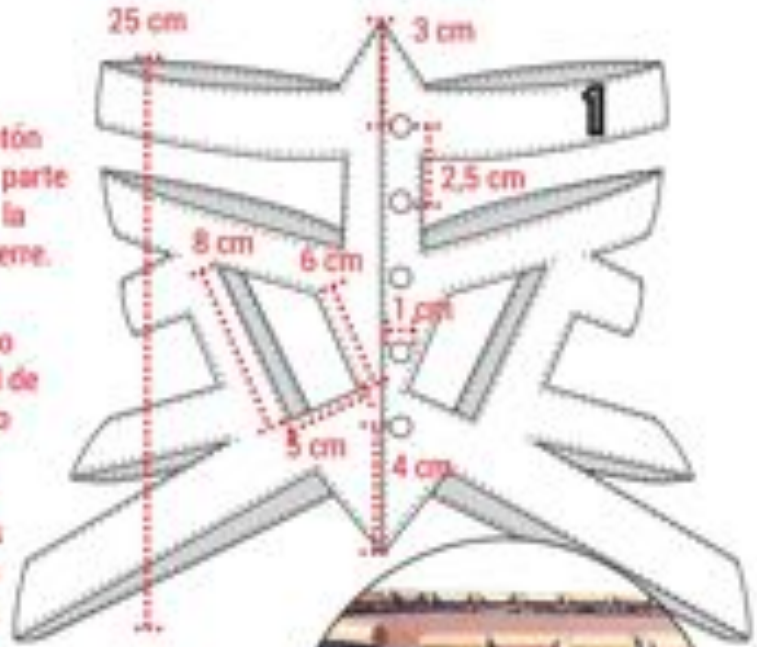

Medidas en base a una talla M de mujer con unas medidas de:
Pecho: 95 cm
Cintura: 65 cm
Cadera:100 cm

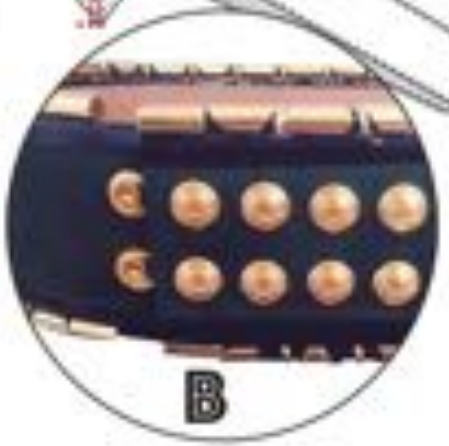

Raquel Miallet

PAG 2/2

MODELO: CINTURÓN 2

REFERENCIA: RMPFCBFTM004

DETALLE ABERTURA

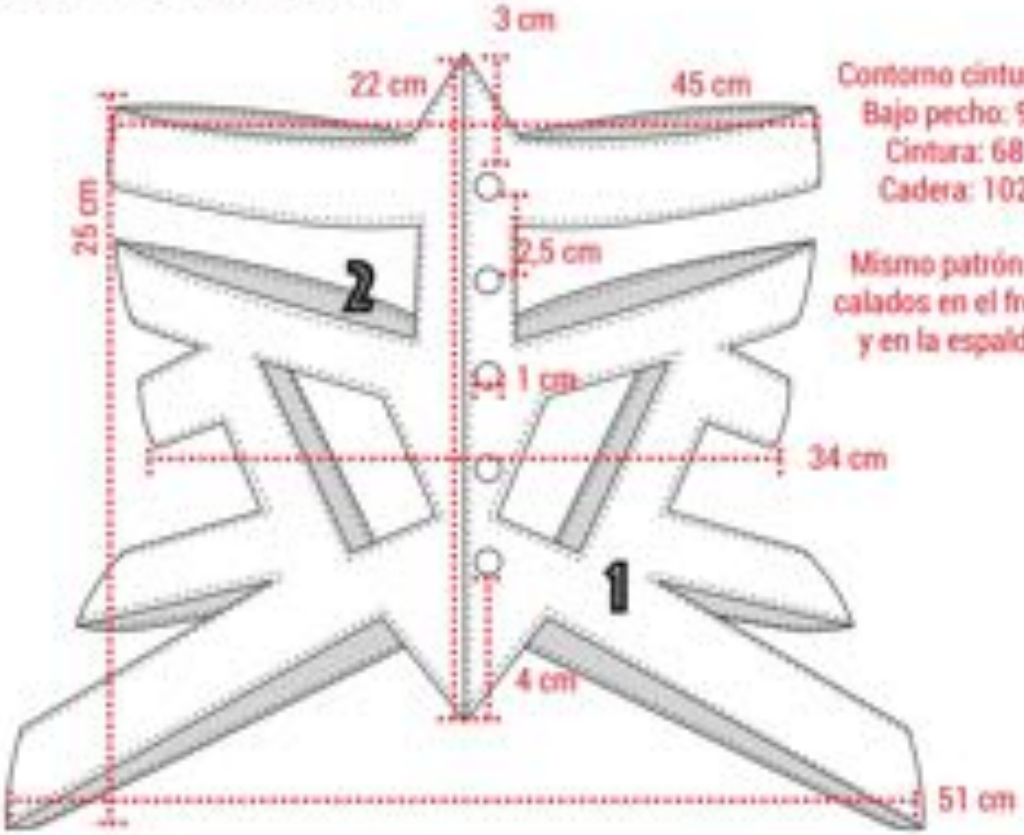

Contorno cinturon:
Bajo pecho: 90
Cintura: 68
Cadera: 102

Mismo patrón de calados en el frente y en la espalda.

Cierre mediante broches 5 a presión de 1 cm de diámetro repartidos a la lo largo de la línea de la espalda a 2,5 cm de distancia, empezando a 3 cm de la parte superior y a 4 cm de la parte inferior.

MATERIALES EXTERIORES

	DESCRIPCIÓN	REFERENCIA	COLOR
1	PIEL DE BECERRO	RMPFB001M6	18-3712 TPX

MATERIALES INTERIORES

	DESCRIPCIÓN	REFERENCIA	COLOR
2	PIEL DE BECERRO	RMPFB002M6	16-3800 TPX

FORNITURAS*

*ANEXO FORNITURAS

	DESCRIPCIÓN	REFERENCIA	COLOR
A	LOGO EN RELIEVE DE LATÓN	RMPFB001FO	METALICO PLATA
B	CIERRES PRESIÓN 1 CM	RMPFB007FO	METALICO PLATA

OBSERVACIONES:

	18-3712 TPX PURPLE SAGE	16-3800 TPX SATELLITE

Raquel Miallet

ESTAMPADO

RMPFB001M1

- **TAMAÑO DE ARCHIVO: 300 PPI**
- **TAMAÑO DE REPETICIÓN: 20 CM X 20 CM.**
- **TIPO DE ESTAMPACIÓN: ESTAMPADO DIGITAL**

11-0510 TPX AFTERGLOW	13-0760 TPX LIMELIGHT	16-0432 TPX WILLOW	13-0116 TPX PASTEL GREEN	19-4906 TPX GREEN GABLES	19-5217 TPX BLUE
18-5153 TPX NORTH SEA	19-1632 TPX RHUBARB	17-2036 TPX MAGENTA	16-2614 TPX MOONLITE	18-3520 TPX PURPLE HEART	

Anexo Fornituras

Raquel Miallet

ANEXO FORNITURAS

RMPFB001FO

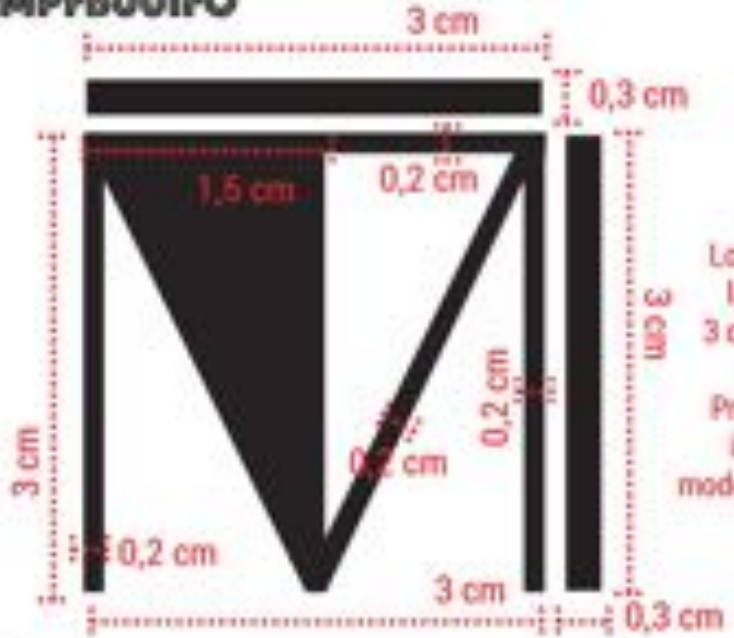

Logo de la marca de latón plateado de 3 cm x 3 cm y 0,3 cm de profundidad. Presente en la parte interior de los 10 modelos de la colección.

FORNITURA CON LOGO X 10 UNIDADES

	DESCRIPCIÓN	REFERENCIA	COLOR
	FORNITURA CON LOGO 3X3 CM	RMPFB001FO	METALICO PLATA

OBSERVACIONES:

	METALICO PLATA	10 unidades en total. Una por cada pieza de la colección. Siempre en la parte interior de las piezas, no siendo visible desde el exterior. En latón plateado de 3 x 3 cm.

RMPFB002FO

Cremallera metálica de latón en tono plateado con malla a tono con la pieza. Carro de 0,5 cm. Este modelo de cremallera de 35 cm está presente en los modelos de bolso RMPFCBFTB002, RMPFCBFTB004 y en el modelo de cinturón RMPFCBFTM002 y en el modelo RMPFCBFTM003.

• Ejemplo similar

CREMALLERA LATÓN X 4 UNIDADES

	DESCRIPCIÓN	REFERENCIA	COLOR
	CREMALLERA LATÓN 35 CM X 05 CM	RMPFB002FO	METALICO PLATA

OBSERVACIONES: (Pieza piel)

	RMPFCBFTB002 16-1800 TPX SATELLITE	RMPFCBFTB004 18-3712 TPX PURPLE SAGE	RMPFCBFTM002 16-1800 TPX SATELLITE	RMPFCBFTM003 19-1012 TPX FRENCH ROAST

Raquel Miallet

ANEXO FORNITURAS

RMPFB002FO

Tamaño pieza de piel: 17 cm x 2,5 cm

Cremallera metálica de latón en tono plateado con malla a tono con la pieza. La malla queda oculta tras una pieza del material exterior, dejando solo visible el carro de latón de 0,5 cm. Presente en el interior de todos los modelos de bolsos y en el modelo de cartera RMPFCBFTM001.

• Ejemplos similares

CREMALLERA LATÓN X 7 UNIDADES

	DESCRIPCIÓN	REFERENCIA	COLOR
	CREMALLERA LATÓN 17 CM X 05 CM	RMPFB002FO	METALICO PLATA

OBSERVACIONES: (Pieza piel)

	[illegible]	[illegible]	[illegible]	[illegible]	[illegible]	[illegible]	[illegible]

RMPFB003FO

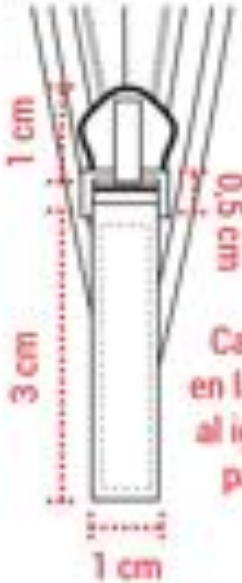

Tirador de cremallera hecho con una pieza de piel del mismo material exterior que todos los modelos de bolsos.

Carro de cremallera en latón tono plateado al igual que anilla y la parte metalica del tirador

• Ejemplo similar

TIRADOR CREMALLERA X 9 UNIDADES

	DESCRIPCIÓN	REFERENCIA	COLOR
	TIRADOR DE CREMALLERA EN PIEL 3 CM	RMPFB003FO	METALICO PLATA

OBSERVACIONES: (Pieza piel)

	[illegible]	[illegible]	[illegible]	[illegible]	[illegible]	[illegible]	[illegible]	[illegible]	[illegible]

Raquel Miallet

ANEXO FORNITURAS

RMPFB004FO

Imán redondo de 2 cm de diámetro por 0,2 cm de profundidad presente en el cuatro modelos de la colección, cuya función es cerrar las diferentes piezas sin que el imán quede visible.

Diámetro:
2 cm
Profundidad:
0,2 cm

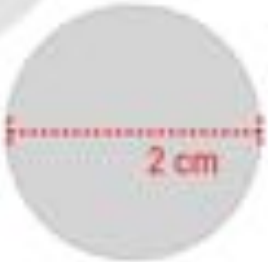

* Ejemplo similar

IMÁN DE LATÓN REDONDO X 4 UNIDADES

	DESCRIPCIÓN	REFERENCIA	COLOR
	IMÁN DE LATÓN DE 2 CM DE DIÁMETRO	RMPFB004FO	METALICO PLATA

OBSERVACIONES:

	METALICO PLATA	Presente en cuatro modelos de la colección: RMPFCBFTB002, RMPFCBFTB005, RMPFCBFTB006 y RMPFCBFTM001.

RMPFB005FO

Ollaos de latón plateado de 6 cm de diámetro exterior y 4 cm de diámetro interior. En total 38 unidades repartidos en cinco modelos de la colección.

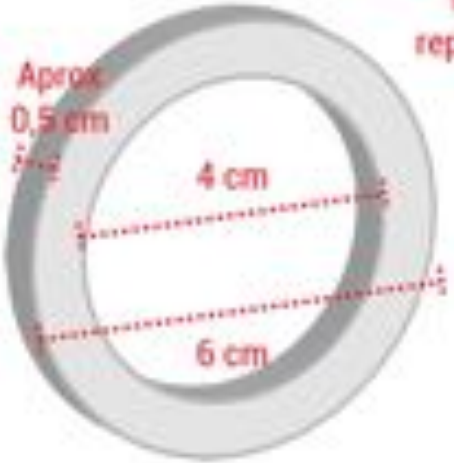

* Ejemplo similar

OLLAOS PLATEADOS X 38 UNIDADES

	DESCRIPCIÓN	REFERENCIA	COLOR
	OLLAO LATÓN 4 CM DIÁMETRO INTERIOR	RMPFB005FO	METALICO PLATA

OBSERVACIONES:

	METALICO PLATA	Presente en los modelos RMPFCBFTB002, RMPFCBFTB003, RMPFCBFTB005, RMPFCBFTB006 y RMPFCBFTM002.

ANEXO FORNITURAS

RMPFB006FO

Diámetro:
2 cm
Profundidad:
0,2 cm

Imán redondo de 2 cm de diámetro presente en los modelos RMPFCBFTB003 y RMPFCBFTB004 como forma de cierre.

* Ejemplo similar

CIERRE IMÁN LATÓN X 2 UNIDADES

	DESCRIPCIÓN	REFERENCIA	COLOR
	CIERRE IMÁN DE 2 CM DE DIÁMETRO	RMPFB006FO	METALICO PLATA

OBSERVACIONES:

	METALICO PLATA	Clásico cierre imán de latón en tono plateado de 2cm de diámetro. Presente en los modelos RMPFCBFTB003 y RMPFCBFTB004.

RMPFB007FO

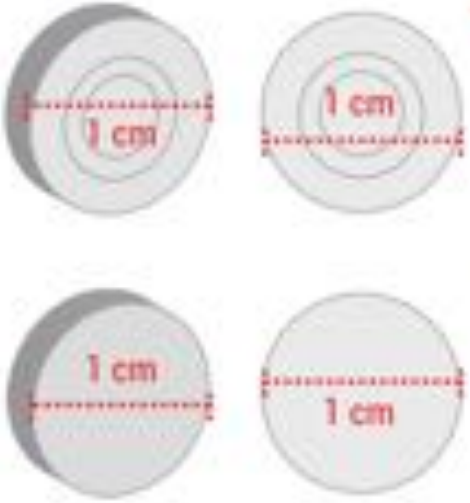

Cinco cierres a presión de 1 cm de diámetro presentes en un solo modelo de la colección, el cinturón RMPFCBFTM004.

* Ejemplo similar

CIERRES A PRESIÓN X 5 UNIDADES

	DESCRIPCIÓN	REFERENCIA	COLOR
	CIERRES PRESIÓN DE 1 CM DE DIÁMETRO	RMPFB007FO	METALICO PLATA

OBSERVACIONES:

	METALICO PLATA	Cinco unidades de cierre a presión de 1 centímetro de diámetro. Modelo de cinturón RMPFCBFTM004.

Produccion

Prototipo

RAQUEL MIALLET-LÁZARO
“HYPOCRISY”
PROYECTO FINAL POSTGRADO
ANNA DOMINGO
MÁSTER EN COMPLEMENTOS Y ACCESORIOS DE MODA